第07-2010号
北花内・新町地内上水道配水管布設替工事

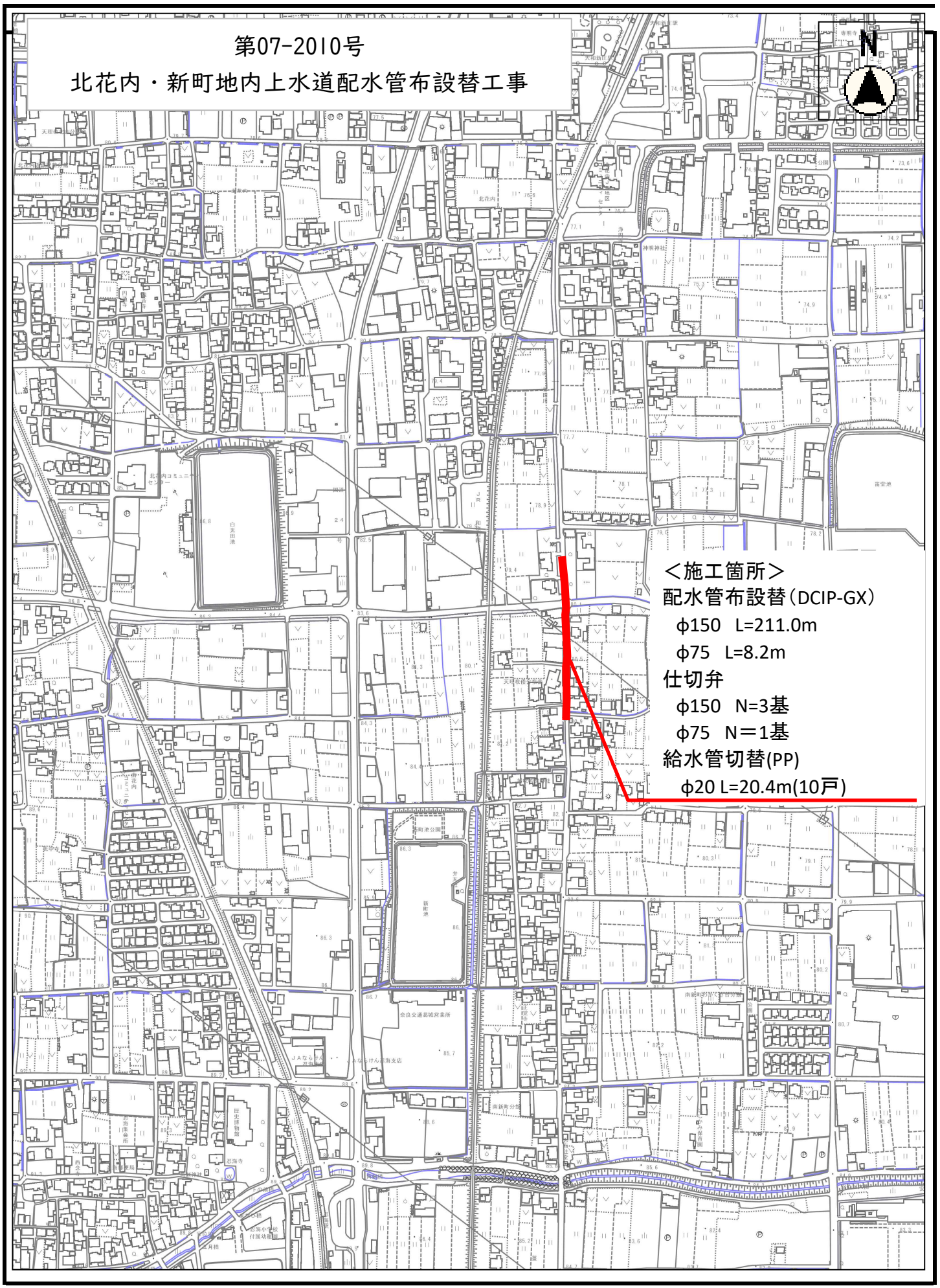

課長		監査		検算者		設計者	

工　　種	開削工事及び小口径推進工事等	工 事 番 号	第07-2010号	設 計 年 月 日	
工　事　箇　所	北花内・新町地内				
路 線 ・ 河 川 名					

令和　7 年度

北花内・新町地内上水道配水管布設替工事

葛城市

工　　期	令和 年 月 日 令和 年 月 日	着 工 期 日	令和 年 月 日
		竣 工 期 限	令和 年 月 日
設 計 金 額	円 円		

〈　概　要　〉

ＤＣＩＰ－ＧＸ　Φ１５０　　Ｌ＝２１１．０ｍ

　　Φ７５　　Ｌ＝８．２ｍ

仕切弁　Φ１５０　Ｎ＝３基

　　Φ７５　Ｎ＝１基

給水切替　ＰＰΦ２０　Ｌ＝２０．４ｍ（１０戸）

葛城市

(500006-0)

本　工　事　内　訳　書

工種:

費　　目	工　　種	種　　別	細別／規格	単位	数　量	単　　価	金　　額	摘　　要
直接工事費				式	1		(　　)	
共通仮設費				式	1			
	共通仮設費率計算額			式	1			
純工事費				式	1			
	現場管理費			式	1			
		現場管理費率計算額		式	1			
工事原価				式	1			
	一般管理費等			式	1			
		一般管理費率計算額		式	1			
工事価格				式	1			

(500006-0)

本　工　事　内　訳　書

工種:

費　　目	工　　種	種　　別	細別／規格	単位	数　量	単　　価	金　　額	摘　　要
消費税等相当額				式	1			
本工事費				式	1			

間 接 工 事 明 細 書 （当初）

費 目	計 算 根 拠 式
共通仮設費 （率計算額）	率計算額 ＝対象額×（標準率＋補正率）×係数 ＝ ×（ %＋ %）× 対象額 ＝直接工事費－（管材費／2）＋支給品費－（管材費（支給品費）／2） ＋無償貸付機械等評価額＋事業損失防止施設費＋処分費（準備費）－処分費控除額 ＋加算額－減算額 ＝ －（ ／2）＋ －（ ／2） ＋ ＋ ＋ － ＋ － 処分費控除額＝ 処分費等（直工+準備）÷対象額＝構成比＜＞3% ÷ ＝ %＜＞3%
現場環境改善費 （率計算額）	率計算額 ＝対象額×（標準率＋補正率）×係数 ＝ ×（ %＋ %）× 対象額 ＝直接工事費－（管材費／2）－処分費等（直工）＋支給品費 －（管材費（支給品費）／2）＋無償貸付機械等評価＋加算額－減算額 ＝ －（ ／2）－ ＋ －（ ／2）＋ ＋ －
現場管理費 （率計算額）	率計算額 ＝対象純工事費×（標準率＋地域補正率＋冬期補正率）×係数 ＝ ×（ %＋ %＋ %）× 対象純工事費 ＝純工事費－（管材費／2）＋支給品費－（管材費（支給品費）／2） ＋無償貸付機械等評価額－処分費控除額＋加算額－減算額 ＝ －（ ／2）＋ －（ ／2） ＋ － ＋ －
一般管理費 （率計算額）	率計算額 ＝対象工事原価×（標準率×前払補正率＋契約保証補正）×係数 ＝ ×（ %× ＋ %）× 対象工事原価 ＝工事原価－処分費控除額＋加算額－減算額 ＝ － ＋ －

名 称	金 額	加	減
支管材費		○	
給桁等購入費			
品一般材料費		○	
費別途制作の制作費			
等電力		○	
桁等購入費			○
鋼橋門扉等工場原価			○
現場発生品			○

名 称	金 額	加	減
支管材費		○	
給桁等購入費			
品一般材料費		○	
費別途制作の制作費			
等電力		○	
桁等購入費			○
鋼橋門扉等工場原価			○
現場発生品			○

名 称	金 額	加	減
支管材費		○	
給桁等購入費		○	
品一般材料費		○	
費別途制作の制作費			
等電力		○	
桁等購入費			
鋼橋門扉等工場原価			○
現場発生品			○

名 称	金 額	加	減
支管材費			
給桁等購入費			
品一般材料費			
費別途制作の制作費			
等電力			
桁等購入費			
鋼橋門扉等工場原価			
現場発生品			○

(500006-0)

直 接 工 事 費 内 訳 書

工種:

費　　目	工　　種	種　　別	細別／規格	単位	数　量	単　　価	金　　額	摘　　要
配水管布設工 (DIP-GXφ150)							( )	Y10001//1
	材料費			式	1	( )	( )	第1号明細表,AZ0002//1
	管工			式	1			第2号明細表,AZ0004//1
	土工			式	1			第3号明細表,AZ0005//1
配水管布設工 (DIP-GXφ75)							( )	Y10001//2
	材料費			式	1	( )	( )	第4号明細表,AZ0002//2
	管工			式	1			第5号明細表,AZ0004//2
	土工			式	1			第6号明細表,AZ0005//2
配水管布設工 (HPPEφ50)							( )	Y10001//3
	材料費			式	1	( )	( )	第7号明細表,AZ0002//5

直 接 工 事 費 内 訳 書

工種:

費　　目	工　　種	種　　別	細別／規格	単位	数　量	単　　価	金　　額	摘　　要
	管工			式	1			第8号明細表,AZ0004//5
	土工				1			第9号明細表,AZ0005//6
配水管布設工 (HIVP50)							(　　)	Y10001//8
	材料費			式	1	(　　)	(　　)	第10号明細表,AZ0002//3
	管工			式	1			第11号明細表,AZ0004//3
	土工			式	1			第12号明細表,AZ0005//3
消火栓設置工							(　　)	Y10001//7
	材料費			式	1	(　　)	(　　)	第13号明細表,AZ0002//6
	管工			式	1			第14号明細表,AZ0004//6
給水管布設工							(　　)	Y10001//5

(500006-0)

直 接 工 事 費 内 訳 書

工種:

費　　目	工　　種	種　　別	細別／規格	単位	数　量	単　　価	金　　額	摘　　要
	材料費			式	1	(　　)	(　　)	第15号明細表,AZ0002//4
	管工			式	1			第16号明細表,AZ0004//4
	土工			式	1			第17号明細表,AZ0005//4
交通整理員								Y10001//6
	交通整理員			式	1			第18号明細表,AZ0005//5
直接工事費計							(　　)	

(500006-0)

配水管布設工（DIP-GXφ150）

第1号明細表の1
AZ0002-0000-01

材料費　1式当り明細表

種別：
形状：
備考：

名　称	規　格	単位	数　量	単　価	金　額	雑	摘　要
ﾀﾞｸﾀｲﾙ鋳鉄管 GX形 S種 直管	φ150×5000(内面粉体塗装)	本	41	( )	( )		DA06150
ﾀﾞｸﾀｲﾙ鋳鉄管 GX形 曲管 45°	φ150	個	13	( )	( )		DAC2150
ﾀﾞｸﾀｲﾙ鋳鉄管 GX形 曲管 22 1/2°	φ150	個	7	( )	( )		DAC3150
ﾀﾞｸﾀｲﾙ鋳鉄管 GX形 曲管 11 1/4°	φ150	個	2	( )	( )		DAC4150
ﾀﾞｸﾀｲﾙ鋳鉄管 GX形 曲管 5 5/8°	φ150	個	5	( )	( )		DAC5150
ﾀﾞｸﾀｲﾙ鋳鉄管 GX形 二受T字管	φ150×φ150	個	3	( )	( )		DAA2152
ﾀﾞｸﾀｲﾙ鋳鉄管 GX形 二受T字管	φ150×φ75	個	2	( )	( )		DAA2150
ﾀﾞｸﾀｲﾙ鋳鉄管 GX形 両受曲管 45°	φ150	個	7	( )	( )		DAD2150
ﾀﾞｸﾀｲﾙ鋳鉄管 GX形 両受曲管 22 1/2°	φ150	個	17	( )	( )		DAD3150
ﾀﾞｸﾀｲﾙ鋳鉄管 GX形 ﾌﾗﾝｼﾞ付T字管	φ100×φ75(GF7.5K)	個	1	( )	( )		DAG2100

(500006-0)

配水管布設工（DIP-GXφ150）

第1号明細表の2
AZ0002-0000-01

材料費　1式当り明細表

種別：
形状：
備考：

名　称	規　格	単位	数　量	単　価	金　額	雑	摘　要
ﾀﾞｸﾀｲﾙ鋳鉄管 GX形 継ぎ輪	φ150	個	3	( )	( )		DAK1150
ﾀﾞｸﾀｲﾙ鋳鉄管 GX形 短管1号	φ150(GF7.5K)	個	2	( )	( )		DAL2150
ﾀﾞｸﾀｲﾙ鋳鉄管 GX形 短管2号	φ150(GF7.5K)	個	1	( )	( )		DAM2150
GX形ｿﾌﾄｼｰﾙ仕切弁(受挿)	φ150(10.0K)	基	1	( )	( )		H122150
GX形ｿﾌﾄｼｰﾙ仕切弁(両受)	φ150(10.0K)	基	2	( )	( )		H120150
不断水割T字管 ｿﾌﾄｼｰﾙ弁付(鋳鉄管用)	φ150×φ150	基	1	( )	( )		HM01152
不断水割T字管 ｿﾌﾄｼｰﾙ弁付(ﾋﾞﾆﾙ管用)	φ150×φ150	基	2	( )	( )		HM06152
GX形 ﾗｲﾅ	φ150	個	25	( )	( )		DQ55150
VCｼﾞｮｲﾝﾄ片落(抜止付)	φ150×φ50	個	1	( )	( )		EFB2150
不断水簡易仕切弁(塩ﾋﾞ管用)	φ150	基	1	( )	( )		HS04152

(500006-0)

配水管布設工（DIP-GXφ150）

第1号明細表の3
AZ0002-0000-01

材料費　1式当り明細表

種別：
形状：
備考：

名　称	規　格	単位	数　量	単　価	金　額	雑	摘　要
塩ﾋﾞ管用ﾒｶﾆｶﾙ形帽	φ150	個	1	(　　)	(　　)		EFL1075//1
GX形 G-Link	φ150	組	66	(　　)	(　　)		DQ04150
ﾌﾗﾝｼﾞ接合部品 GF形1号 7.5K	φ150	組	2	(　　)	(　　)		DN06150
GX形 接合部品(異形管)	φ150	組	32	(　　)	(　　)		DQ02150
ﾚｼﾞﾝ仕切弁BOX 円形2号(350) ﾈｼﾞ式鉄蓋		個	3				HX0E101
ﾚｼﾞﾝ仕切弁BOX 円形2号(350) ｷｬｯﾌﾟ	ﾅｶﾞﾚﾎｳｺｳ	個	3				HX0E002
ﾚｼﾞﾝ仕切弁BOX 円形2号(350) ｷｬｯﾌﾟ	50～500	個	3				HX0E003
ﾚｼﾞﾝ仕切弁BOX 円形2号(350) 上部壁	RB35(A) H=150mm	個	3				HX0E009
ﾚｼﾞﾝ仕切弁BOX 円形2号(350) 中部壁	RB35(B) H=200mm	個	3				HX0E012
ﾚｼﾞﾝ仕切弁BOX 円形2号(350) 下部壁	RB35(C) H=300mm	個	3				HX0E015

(500006-0)

配水管布設工（DIP-GXφ150）

第1号明細表の4
AZ0002-0000-01

材料費　1式当り明細表

種別：
形状：
備考：

名　　称	規　　格	単位	数　量	単　　価	金　　額	雑	摘　　要
ﾚｼﾞﾝ仕切弁BOX 円形2号(350) 底版	RB35(P) H=40mm	個	3				HX0E016
埋設標識ｼｰﾄ　　ﾀﾞﾌﾞﾙ	150mm×1m	m	209				HX0A020
合　　計		式	1		(　　)		

(500006-0)

配水管布設工（DIP-GXφ150）

第2号明細表の1
AZ0004-0000-01

管工　1式当り明細表

種別：
形状：
備考：

名　称	規　格	単位	数　量	単　価	金　額	雑	摘　要
鋳鉄管吊込み据付工(機械)	呼び径φ150㎜	m	211				第1号表,SS0110//1
ＧＸ形継手接合工	直管　φ150㎜	口	43				第2号表,SS0165//1
ＧＸ形継手接合工	異形管　φ150㎜	口	32				第3号表,SS0165//2
ＧＸ形継手接合工	異形管(G-Link接合)　φ150㎜	口	67				第4号表,SS0165//3
ﾒｶﾆｶﾙ継手工	150㎜ ＶＣ 普通押輪	口	2				第5号表,SZ0130//1
ﾌﾗﾝｼﾞ継手工	7.5Ｋ 150㎜	口	3				第6号表,SS0140//1
鋳鉄管切断工	φ150㎜ (ｴﾝｼﾞﾝｶｯﾀｰ)	口	52				第7号表,SS0410//1
仕切弁設置工(人力)	φ150㎜	基	3				第8号表,SS0480//1
鉄蓋設置	円形2号　350㎜ 無収縮ﾓﾙﾀﾙ計上しない	個	3				第9号表,SS0900//1
ﾚｼﾞﾝｺﾝｸﾘｰﾄ製ﾎﾞｯｸｽ設置	円形2号(350㎜) 一式	箇所	3				第10号表,SS0901//1

(500006-0)

配水管布設工（DIP-GXφ150）

第2号明細表の2
AZ0004-0000-01

管工　1式当り明細表

種別：
形状：
備考：

名　称	規　格	単位	数　量	単　価	金　額	雑	摘　要
不断水割T字管設置工(ｿﾌﾄｼｰﾙ弁付)	鋳鉄管用　φ150×φ150	箇所	1				HMV1152
不断水割T字管設置工(ｿﾌﾄｼｰﾙ弁付)	ﾋﾞﾆﾙ管用　φ150×φ150	箇所	2				HMV6152
簡易仕切弁設置工	塩ﾋﾞ管　φ150	箇所	1				第11号表,SZ0790//1
管明示ｼｰﾄ工		m	209				第12号表,SS0780//1
管明示ﾃｰﾌﾟ工(鋳鉄管)	φ150×5m 胴巻4箇所 天端明示無し	m	135.2				第13号表,SS0770//1
ﾎﾟﾘｴﾁﾚﾝｽﾘｰﾌﾞ被覆工	150mm 固定ﾊﾞﾝﾄﾞ	m	211				第14号表,SS0200//1
仕切弁室撤去工	φ50～φ150 H=800mm	箇所	4				第15号表,SZ0921//1
消火栓室撤去工		箇所	1				第16号表,SZ0931//1
合　　計		式	1				

(500006-0)

配水管布設工（DIP-GXφ150）

第3号明細表の1
AZ0005-0000-01

土工　1式当り明細表

種別：
形状：
備考：

名　称	規　格	単位	数　量	単　価	金　額	雑	摘　要
舗装版切断 ｱｽﾌｧﾙﾄ舗装版	舗装厚:15cm以下	m	375.3				第17号表,SP1D210//1
舗装版取り壊し積込工	0cm超え10cm以下 小型BH ｸﾛｰﾗ山積0.13m3排ｶﾞｽ2次	m2	113.7				第18号表,SS1040//1
舗装版取り壊し積込工	10cm超え15cm以下 小型BH ｸﾛｰﾗ山積0.13m3排ｶﾞｽ2次	m2	39.6				第19号表,SS1040//2
ｱｽﾌｧﾙﾄ殻処分工 投棄料含む	DID区間無 運搬距離9.7km 路面良好 BH1次0.13m3、ﾀﾞﾝﾌﾟﾄﾗｯｸ2t車	m3	7.6				第20号表,SZ1030//1
小型バックホウ掘削積込	小型BH ｸﾛｰﾗ型 山積0.13m3排ｶﾞｽ2次	m3	131.6				第21号表,SS1000//1
残土処分工 投棄料含む	DID区間無 運搬距離7.1km 路面良好 BH1次0.13m3、ﾀﾞﾝﾌﾟﾄﾗｯｸ2t車	m3	131.6				第22号表,SZ1035//1
管路埋戻工(機械)	埋戻材 ｽｸﾘｰﾆﾝｸﾞｽ 小型BH ｸﾛｰﾗ型 山積0.13m3排ｶﾞｽ2次	m3	31.6				第23号表,SZ1010//1
管路埋戻工(機械)	埋戻材 再生ｸﾗｯｼｬﾗﾝRC-40 小型BH ｸﾛｰﾗ型 山積0.13m3排ｶﾞｽ2次	m3	60.1				第24号表,SZ1010//2
下層路盤工	仕上り厚 15cm 1層(幅1.8m未満) 再生ｸﾗｯｼｬﾗﾝRC-40	m2	111.8				第25号表,SZ1050//1
上層路盤工	仕上り厚 10cm 1層(幅1.8m未満) 再生粒調砕石RM-30	m2	111.8				第26号表,SZ1050//2

(500006-0)

配水管布設工（DIP-GXφ150）

第3号明細表の2
AZ0005-0000-01

土工　1式当り明細表

種別：
形状：
備考：

名　称	規　格	単位	数　量	単　価	金　額	雑	摘　要
舗装工(人力施工)	再生密粒度ｱｽｺﾝ(13) ﾌﾟﾗｲﾑｺｰﾄ 仕上厚5cm　車道及び路肩	m2・1層	111.8				第27号表,SZ1070//1
下層路盤工	仕上り厚 25cm 2層(幅1.8m未満) 再生ｸﾗｯｼｬﾗﾝRC-40	m2	19.8				第28号表,SZ1050//3
上層路盤工	仕上り厚 25cm 2層(幅1.8m未満) 再生粒調砕石RM-30	m2	19.8				第29号表,SZ1050//4
舗装工(人力施工)	再生密粒度ｱｽｺﾝ(13) ﾌﾟﾗｲﾑｺｰﾄ 仕上厚5cm　車道及び路肩	m2・1層	19.8				第27号表,SZ1070//1
土留工（ｱﾙﾐ矢板・軽量金属支保）人力	矢板長2.0m 設置＋撤去 1段 ｱﾙﾐ製腹起し/水圧式ﾊﾟｲﾌﾟｻﾎﾟｰﾄ	m	13.6				第30号表,SS0090//1
構造物とりこわし工	無筋構造物 時間制約無 夜間無 人力施工 対策無 週休2無	m3	0.1				第31号表,SA0361//1
土留工（ｱﾙﾐ矢板・軽量金属支保）機械	2.0m以下 設置+撤去 1段 水圧式 設置BH0.13 2次、撤去ﾄﾗｯｸｸﾚｰﾝ	m	13.6				第32号表,SS0106//1
合　計		式	1				

(500006-0)

配水管布設工（DIP-GXφ75）

第4号明細表の1
AZ0002-0000-02

材料費　1式当り明細表

種別：
形状：
備考：

名　称	規　格	単位	数　量	単　価	金　額	雑	摘　要
ﾀﾞｸﾀｲﾙ鋳鉄管 GX形 S種 直管	φ75×4000(内面粉体塗装)	本	2	( )	( )		DA06075
ﾀﾞｸﾀｲﾙ鋳鉄管 GX形 曲管 11 1/4°	φ75	個	2	( )	( )		DAC4075
ﾀﾞｸﾀｲﾙ鋳鉄管 GX形 両受曲管 22 1/2°	φ75	個	2	( )	( )		DAD3075
ﾀﾞｸﾀｲﾙ鋳鉄管 GX形 短管1号	φ75(GF7.5K)	個	1	( )	( )		DAL2075
GX形ｿﾌﾄｼｰﾙ仕切弁(両受)	φ75(10.0K)	基	1	( )	( )		H120075
GX形 ﾗｲﾅ	φ75	個	1	( )	( )		DQ55075
ﾒｶ型HPPE継手 PCｼﾞｮｲﾝﾄ片落	φ75×φ50	個	1	( )	( )		GPI2075
GX形 G-Link	φ75	組	8	( )	( )		DQ04075
ﾌﾗﾝｼﾞ接合部品 GF形1号 7.5K	φ75	組	1	( )	( )		DN06075
GX形 接合部品(異形管)	φ75	組	3	( )	( )		DQ02075

(500006-0)

配水管布設工（DIP-GXφ75）

第4号明細表の2
AZ0002-0000-02

材料費　1式当り明細表

種別：
形状：
備考：

名　　称	規　　格	単位	数　量	単　　価	金　　額	雑	摘　　要
ﾚｼﾞﾝ仕切弁BOX 円形1号(250) 上部壁	RB25(A) H=150mm	個	1				HX0D010
ﾚｼﾞﾝ仕切弁BOX 円形1号(250) 中部壁	RB25(B) H=200mm	個	1				HX0D013
ﾚｼﾞﾝ仕切弁BOX 円形1号(250) 下部壁	RB25(C) H=300mm	個	1				HX0D017
ﾚｼﾞﾝ仕切弁BOX 円形1号(250) 底版	RB25(P) H=40mm	個	1				HX0D018
埋設標識ｼｰﾄ　ﾀﾞﾌﾞﾙ	150mm×1m	m	8.1				HX0A020
合　　計		式	1		(　　)		

(500006-0)

配水管布設工（DIP-GXφ75）

第5号明細表の1
AZ0004-0000-02

管工　1式当り明細表

種別：
形状：
備考：

名　称	規　格	単位	数　量	単　価	金　額	雑	摘　要
鋳鉄管吊込み据付工(機械)	呼び径φ75mm以下	m	8.2				第33号表,SS0110//2
ＧＸ形継手接合工	直管　φ75mm	口	1				第34号表,SS0165//4
ＧＸ形継手接合工	異形管　φ75mm	口	3				第35号表,SS0165//5
ＧＸ形継手接合工	異形管(G-Link接合)　φ75mm	口	8				第36号表,SS0165//6
ﾒｶﾆｶﾙ継手工	75mm ＶＣ 特殊押輪	口	1				第37号表,SZ0130//2
ﾌﾗﾝｼﾞ継手工	7.5Ｋ 75mm (80)	口	1				第38号表,SS0140//2
鋳鉄管切断工	φ75mm (ｴﾝｼﾞﾝｶｯﾀｰ)	口	6				第39号表,SS0410//2
仕切弁設置工(人力)	φ75mm	基	1				第40号表,SS0480//2
鉄蓋設置	円形1号　250mm 無収縮ﾓﾙﾀﾙ計上しない	個	1				第41号表,SS0900//2
ﾚｼﾞﾝｺﾝｸﾘｰﾄ製ﾎﾞｯｸｽ設置	円形1号(250mm) 一式	箇所	1				第42号表,SS0901//2

(500006-0)

配水管布設工（DIP-GXφ75）

第5号明細表の2
AZ0004-0000-02

管工　1式当り明細表

種別：
形状：
備考：

名　　称	規　　格	単位	数　量	単　　価	金　　額	雑	摘　　要
管明示ｼｰﾄ工		m	8.1				第12号表,SS0780//1
管明示ﾃｰﾌﾟ工(鋳鉄管)	φ75×4m 胴巻3箇所 天端明示無し	m	2.6				第43号表,SS0770//2
ﾎﾟﾘｴﾁﾚﾝｽﾘｰﾌﾞ被覆工	75㎜ 固定ﾊﾞﾝﾄﾞ	m	8.2				第44号表,SS0200//2
合　　計		式	1				

(500006-0)

配水管布設工（DIP-GXφ75）

第6号明細表の1
AZ0005-0000-02

土工　1式当り明細表

種別：
形状：
備考：

名　称	規　格	単位	数　量	単　価	金　額	雑	摘　要
舗装版切断 ｱｽﾌｧﾙﾄ舗装版	舗装厚:15cm以下	m	16.4				第17号表,SP1D210//1
舗装版取り壊し積込工	0cm超え10cm以下 小型BH ｸﾛｰﾗ山積0.13m3排ｶﾞｽ2次	m2	4.9				第18号表,SS1040//1
ｱｽﾌｧﾙﾄ殻処分工 投棄料含む	DID区間無 運搬距離7.1km 路面良好 BH1次0.13m3、ﾀﾞﾝﾌﾟﾄﾗｯｸ2t車	m3	0.2				第45号表,SZ1030//2
小型バックホウ掘削積込	小型BH ｸﾛｰﾗ型 山積0.13m3排ｶﾞｽ2次	m3	4.8				第21号表,SS1000//1
残土処分工 投棄料含む	DID区間無 運搬距離7.1km 路面良好 BH1次0.13m3、ﾀﾞﾝﾌﾟﾄﾗｯｸ2t車	m3	4.8				第46号表,SZ1035//2
管路埋戻工(機械)	埋戻材 ｽｸﾘｰﾆﾝｸﾞｽ 小型BH ｸﾛｰﾗ型 山積0.13m3排ｶﾞｽ2次	m3	0.8				第47号表,SZ1010//3
管路埋戻工(機械)	埋戻材 再生ｸﾗｯｼｬﾗﾝRC-40 小型BH ｸﾛｰﾗ型 山積0.13m3排ｶﾞｽ2次	m3	2.6				第24号表,SZ1010//2
下層路盤工	仕上り厚 15cm 1層(幅1.8m未満) 再生ｸﾗｯｼｬﾗﾝRC-40	m2	4.9				第25号表,SZ1050//1
上層路盤工	仕上り厚 10cm 1層(幅1.8m未満) 再生粒調砕石RM-30	m2	4.9				第26号表,SZ1050//2
舗装工(人力施工)	再生密粒度ｱｽｺﾝ(13) ﾌﾟﾗｲﾑｺｰﾄ 仕上厚5cm　車道及び路肩	m2・1層	4.9				第27号表,SZ1070//1

(500006-0)

配水管布設工（DIP-GXφ75）

第6号明細表の2
AZ0005-0000-02

土工　1式当り明細表

種別：
形状：
備考：

名　　称	規　　格	単位	数　量	単　　価	金　　額	雑	摘　　要
合　　計		式	1				

(500006-0)

配水管布設工（HPPEφ50）

第7号明細表の1
AZ0002-0000-05

材料費　1式当り明細表

種別：
形状：
備考：

名　称	規　格	単位	数　量	単　価	金　額	雑	摘　要
水道配水用ﾎﾟﾘｴﾁﾚﾝﾊﾟｲﾌﾟ	φ50×5000	本	1	(　　)	(　　)		G301050
EF継手45°　ﾍﾞﾝﾄﾞ	φ50	個	2	(　　)	(　　)		G3C2050
EF継手45°　片受ﾍﾞﾝﾄﾞ	φ50	個	2	(　　)	(　　)		G8C2050
PE挿し口付ｿﾌﾄｼｰﾙ仕切弁	φ50	基	1	(　　)	(　　)		H113050
不断水割T字管 SS型(ﾋﾞﾆﾙ･鋼管用)	φ50×φ50	基	1	(　　)	(　　)		HL03050
EF継手 ﾌﾗﾝｼﾞ(水道形)	φ50(RF)	個	1	(　　)	(　　)		G3K1050
ﾌﾗﾝｼﾞ接合部品 RF形 7.5K	φ50	組	1	(　　)	(　　)		DN02050
ﾚｼﾞﾝ仕切弁BOX 円形1号(250) ﾈｼﾞ式鉄蓋		個	1				HX0D002
ﾚｼﾞﾝ仕切弁BOX 円形1号(250) 上部壁	RB25(A) H=150mm	個	1				HX0D010
ﾚｼﾞﾝ仕切弁BOX 円形1号(250) 中部壁	RB25(B) H=200mm	個	1				HX0D013

(500006-0)

配水管布設工（HPPEφ50）

第7号明細表の2
AZ0002-0000-05

材料費　1式当り明細表

種別：
形状：
備考：

名　称	規　格	単位	数　量	単　価	金　額	雑	摘　要
ﾚｼﾞﾝ仕切弁BOX 円形1号(250) 下部壁	RB25(C) H=300mm	個	1				HX0D017
ﾚｼﾞﾝ仕切弁BOX 円形1号(250) 底版	RB25(P) H=40mm	個	1				HX0D018
埋設標識ｼｰﾄ　ｼﾝｸﾞﾙ	150mm×1m	m	2.6				HX0A010
管明示ﾃｰﾌﾟ工(ﾎﾟﾘｴﾁﾚﾝ管)	φ50 胴巻4箇所 天端明示無し	m	0.6				第48号表,SS1220//2
ﾛｹｰﾃｨﾝｸﾞﾜｲﾔｰ		m	2.6				TZ0292
合　計		式	1		(　　)		

(500006-0)

配水管布設工（HPPEφ50）

第8号明細表の1
AZ0004-0000-05

管工　1式当り明細表

種別：
形状：
備考：

名　称	規　格	単位	数　量	単　価	金　額	雑	摘　要
ﾎﾟﾘｴﾁﾚﾝ管据付工	φ50mm	m	2.6				第49号表,SS0350//3
ﾎﾟﾘｴﾁﾚﾝ管継手工	φ50mm 融着(EF)継手･片受	口	2				第50号表,SS0360//2
ﾎﾟﾘｴﾁﾚﾝ管継手工	φ50mm 融着(EF)継手･両受	口	3				第51号表,SS0360//6
ﾎﾟﾘｴﾁﾚﾝ管(ﾒｶﾆｶﾙ継手)布設工	φ50mm	口	1				第52号表,SS0365//2
ﾌﾗﾝｼﾞ継手工	7.5K 65mm以下	口	1				第53号表,SS0140//3
ﾎﾟﾘｴﾁﾚﾝ管切断工	φ50	口	2				第54号表,SS0457//3
仕切弁設置工(人力)	φ50mm	基	1				第55号表,SS0480//3
鉄蓋設置	円形1号　250mm 無収縮ﾓﾙﾀﾙ計上しない	個	1				第41号表,SS0900//2
ﾚｼﾞﾝｺﾝｸﾘｰﾄ製ﾎﾞｯｸｽ設置	円形1号(250mm) 一式	箇所	1				第42号表,SS0901//2
不断水割T字管設置工(SS型)	ﾋﾞﾆﾙ･鋼管用　φ50×φ50	箇所	1				HLV3050

(500006-0)

配水管布設工（HPPEφ50）

第8号明細表の2
AZ0004-0000-05

管工　1式当り明細表

種別：
形状：
備考：

名　　称	規　　格	単位	数　量	単　　価	金　　額	雑	摘　　要
管明示ｼｰﾄ工		m	2.6				第12号表,SS0780//1
管明示ﾃｰﾌﾟ工(ﾎﾟﾘｴﾁﾚﾝ管)	φ50 胴巻4箇所 天端明示無し	m	0.6				第48号表,SS1220//2
ﾛｹｰﾃｨﾝｸﾞﾜｲﾔｰ(ﾎﾟﾘｴﾁﾚﾝ管)		m	2.6				第56号表,SS1230//1
合　　計		式	1				

(500006-0)

配水管布設工（HPPEφ50）

第9号明細表の1
AZ0005-0000-06

土工　1当り明細表

種別：
形状：
備考：

名　称	規　格	単位	数　量	単　価	金　額	雑	摘　要
舗装版切断 ｱｽﾌｧﾙﾄ舗装版	舗装厚:15cm以下	m	5.4				第17号表,SP1D210//1
舗装版取り壊し積込工	0cm超え10cm以下 小型BH ｸﾛｰﾗ山積0.13m3排ｶﾞｽ2次	m2	1.6				第18号表,SS1040//1
ｱｽﾌｧﾙﾄ殻処分工 投棄料含む	DID区間無 運搬距離9.7km 路面良好 BH2次0.13m3、ﾀﾞﾝﾌﾟﾄﾗｯｸ2t車	m3	0.1				第57号表,SZ1030//5
小型バックホウ掘削積込	小型BH ｸﾛｰﾗ型 山積0.13m3排ｶﾞｽ2次	m3	2				第21号表,SS1000//1
残土処分工 投棄料含む	DID区間無 運搬距離7.1km 路面良好 BH1次0.45m3、ﾀﾞﾝﾌﾟﾄﾗｯｸ10t車	m3	2				第58号表,SZ1035//5
管路埋戻工(機械)	埋戻材 砂 小型BH ｸﾛｰﾗ型 山積0.13m3排ｶﾞｽ2次	m3	0.4				第59号表,SZ1010//6
管路埋戻工(機械)	埋戻材 再生ｸﾗｯｼｬﾗﾝRC-40 小型BH ｸﾛｰﾗ型 山積0.13m3排ｶﾞｽ2次	m3	1.1				第24号表,SZ1010//2
下層路盤工	仕上り厚 15cm 1層(幅1.8m未満) 再生ｸﾗｯｼｬﾗﾝRC-40	m2	1.6				第25号表,SZ1050//1
上層路盤工	仕上り厚 10cm 1層(幅1.8m未満) 再生粒調砕石RM-30	m2	1.6				第26号表,SZ1050//2
舗装工(人力施工)	再生密粒度ｱｽｺﾝ(13) ﾌﾟﾗｲﾑｺｰﾄ 仕上厚5cm　車道及び路肩	m2・1層	1.6				第27号表,SZ1070//1

(500006-0)

配水管布設工（HPPEφ50）

第9号明細表の2
AZ0005-0000-06

土工　1当り明細表

種別：
形状：
備考：

名　　称	規　　格	単位	数　量	単　　価	金　　額	雑	摘　　要
合　　計			1				

(500006-0)

配水管布設工（HIVP50）

第10号明細表
AZ0002-0000-03

材料費　1式当り明細表

種別：
形状：
備考：

名　　称	規　　格	単位	数　量	単　　価	金　　額	雑	摘　　要
HIVP-TS形直管	φ50×4000	本	1	（　　）	（　　）		E202050
HIVP-TS形 90°ｴﾙﾎﾞ	φ50	個	3	（　　）	（　　）		E2C1050
埋設標識ｼｰﾄ　ﾀﾞﾌﾞﾙ	150mm×1m	m	3				HX0A020
合　　計		式	1		（　　）		

(500006-0)

配水管布設工（HIVP50）

第11号明細表
AZ0004-0000-03

管工　1式当り明細表

種別：
形状：
備考：

名　称	規　格	単位	数　量	単　価	金　額	雑	摘　要
硬質塩化ﾋﾞﾆﾙ管据付工	φ50㎜	m	2.8				第60号表,SS0320//1
硬質塩化ﾋﾞﾆﾙ管切断工	φ50	口	3				第61号表,SS0455//1
ＴＳ継手工	φ50㎜	口	3				第62号表,SS0330//1
ﾒｶﾆｶﾙ継手工	75㎜ ＶＣ 普通押輪	口	1				第63号表,SZ0130//3
管明示ｼｰﾄ工		m	3				第12号表,SS0780//1
合　計		式	1				

(500006-0)

配水管布設工（HIVP50）

第12号明細表の1
AZ0005-0000-03

土工　1式当り明細表

種別：
形状：
備考：

名　称	規　格	単位	数　量	単　価	金　額	雑	摘　要
舗装版切断 ｱｽﾌｧﾙﾄ舗装版	舗装厚:15cm以下	m	5.6				第17号表,SP1D210//1
舗装版取り壊し積込工	0cm超え10cm以下 小型BH ｸﾛｰﾗ山積0.13m3排ｶﾞｽ2次	m2	1.7				第18号表,SS1040//1
ｱｽﾌｧﾙﾄ殻処分工 投棄料含む	DID区間無 運搬距離9.7km 路面良好 BH1次0.13m3、ﾀﾞﾝﾌﾟﾄﾗｯｸ2t車	m3	0.1				第64号表,SZ1030//3
小型バックホウ掘削積込	小型BH ｸﾛｰﾗ型 山積0.13m3排ｶﾞｽ2次	m3	1.3				第21号表,SS1000//1
残土処分工 投棄料含む	DID区間無 運搬距離7.1km 路面良好 BH1次0.13m3、ﾀﾞﾝﾌﾟﾄﾗｯｸ2t車	m3	1.3				第65号表,SZ1035//3
管路埋戻工(機械)	埋戻材 ｽｸﾘｰﾆﾝｸﾞｽ 小型BH ｸﾛｰﾗ型 山積0.13m3排ｶﾞｽ2次	m3	0.3				第66号表,SZ1010//4
管路埋戻工(機械)	埋戻材 再生ｸﾗｯｼｬﾗﾝRC-40 小型BH ｸﾛｰﾗ型 山積0.13m3排ｶﾞｽ2次	m3	0.5				第24号表,SZ1010//2
下層路盤工	仕上り厚 15cm 1層(幅1.8m未満) 再生ｸﾗｯｼｬﾗﾝRC-40	m2	1.7				第25号表,SZ1050//1
上層路盤工	仕上り厚 10cm 1層(幅1.8m未満) 再生粒調砕石RM-30	m2	1.7				第26号表,SZ1050//2
舗装工(人力施工)	再生密粒度ｱｽｺﾝ(13) ﾌﾟﾗｲﾑｺｰﾄ 仕上厚5cm　車道及び路肩	m2・1層	1.7				第27号表,SZ1070//1

(500006-0)

配水管布設工（HIVP50）

第12号明細表の2
AZ0005-0000-03

土工　1式当り明細表

種別：
形状：
備考：

名　　称	規　　格	単位	数　量	単　　価	金　　額	雑	摘　　要
合　　計		式	1				

(500006-0)

消火栓設置工

第13号明細表
AZ0002-0000-06

材料費　1式当り明細表

種別：
形状：
備考：

名　称	規　格	単位	数　量	単　価	金　額	雑	摘　要
ﾌﾗﾝｼﾞ接合部品 RF形 7.5K	φ75	組	1	(　　)	(　　)		DN02075
ﾌﾗﾝｼﾞ接合部品 GF形1号 7.5K	φ75	組	1	(　　)	(　　)		DN06075
補修弁(ﾎﾞｰﾙ弁･ﾚﾊﾞｰ式)	φ75×100(7.5K)	基	1	(　　)	(　　)		H401075
地下式単口消火栓	φ75	基	1	(　　)	(　　)		H301075
消火栓BOX A　35×45 単口	57×67×200	個	1				HX00110
消火栓BOX B20　単口	50×60×200	個	1				HX00160
消火栓BOX C　単口	60×70×200	個	1				HX00300
ｽﾗﾌﾞ 80	75×300×800	組	1				HX05020
合　計		式	1		(　　)		

(500006-0)

消火栓設置工

第14号明細表
AZ0004-0000-06

管工　1式当り明細表

種別：
形状：
備考：

名　称	規　格	単位	数　量	単　価	金　額	雑	摘　要
消火栓設置工(機械)	地下式 単口	箇所	1				第67号表,SS0521//1
消火栓室工		箇所	1				第68号表,SZ0930//1
ﾌﾗﾝｼﾞ継手工	7.5K 75mm (80)	口	1				第38号表,SS0140//2
消火栓撤去工(機械)	地下式 単口	箇所	1				第69号表,SS0525//2
合　計		式	1				

(500006-0)

給水管布設工

第15号明細表
AZ0002-0000-04

材料費　1式当り明細表

種別：
形状：
備考：

名　称	規　格	単位	数　量	単　価	金　額	雑	摘　要
ﾎﾟﾘｴﾁﾚﾝ管 1種 直管	φ20	m	20.4	(　　)	(　　)		G101020
ｻﾄﾞﾙ付分水栓(鋳鉄管用) ﾎﾞｰﾙ式	φ75×φ20	個	10	(　　)	(　　)		L001076
PE継手 分止水栓用ｿｹｯﾄ	φ20	個	30	(　　)	(　　)		G2E6020
PE継手 ｿｹｯﾄ	φ20	個	10	(　　)	(　　)		G2E1020
分水栓ｺｱ	φ20	個	10	(　　)	(　　)		L110020
甲型止水栓	φ20	個	10	(　　)	(　　)		L101020
甲止水ボックス		個	10				T0001//1
埋設標識ｼｰﾄ　ﾀﾞﾌﾞﾙ	150mm×1m	m	20.4				HX0A020
合　計		式	1		(　　)		

(500006-0)

給水管布設工

第16号明細表
AZ0004-0000-04

管工　1式当り明細表

種別：
形状：
備考：

名　称	規　格	単位	数　量	単　価	金　額	雑	摘　要
ﾎﾟﾘｴﾁﾚﾝ管据付工	φ20㎜	m	20.4				第70号表,SS0350//1
ﾎﾟﾘｴﾁﾚﾝ管継手工	φ20㎜	口	60				第71号表,SS0360//3
ﾎﾟﾘｴﾁﾚﾝ管切断工	φ20	口	30				第72号表,SS0457//1
小口径鋼管継手工	ねじ込み接合　φ20㎜	口	30				第73号表,SS0220//1
分水栓建込工	配管呼び径φ20 本管呼び径鋳鉄管φ150	箇所	10				第74号表,SS0710//2
コア取付け工	呼び径φ20	箇所	10				第75号表,SS0715//1
止水栓取付工	φ20　ＰＰ用 止水栓筐取付含む	箇所	10				第76号表,SS0720//1
管明示ｼｰﾄ工		m	20.4				第12号表,SS0780//1
ﾛｹｰﾃｨﾝｸﾞﾜｲﾔｰ(ﾎﾟﾘｴﾁﾚﾝ管)		m	20.4				第56号表,SS1230//1
合　計		式	1				

(500006-0)

給水管布設工

第17号明細表の1
AZ0005-0000-04

土工　1式当り明細表

種別：
形状：
備考：

名　称	規　格	単位	数　量	単　価	金　額	雑	摘　要
舗装版切断 ｱｽﾌｧﾙﾄ舗装版	舗装厚:15cm以下	m	46.7				第17号表,SP1D210//1
舗装版取り壊し積込工	0cm超え10cm以下 小型BH ｸﾛｰﾗ山積0.13m3排ｶﾞｽ2次	m2	14				第18号表,SS1040//1
ｱｽﾌｧﾙﾄ殻処分工 投棄料含む	DID区間無 運搬距離9.7km 路面良好 BH1次0.13m3、ﾀﾞﾝﾌﾟﾄﾗｯｸ2t車	m3	0.7				第77号表,SZ1030//4
小型バックホウ掘削積込	小型BH ｸﾛｰﾗ型 山積0.13m3排ｶﾞｽ2次	m3	9.5				第21号表,SS1000//1
残土処分工 投棄料含む	DID区間無 運搬距離7.1km 路面良好 BH1次0.13m3、ﾀﾞﾝﾌﾟﾄﾗｯｸ2t車	m3	9.5				第78号表,SZ1035//4
管路埋戻工(機械)	埋戻材 ｽｸﾘｰﾆﾝｸﾞｽ 小型BH ｸﾛｰﾗ型 山積0.13m3排ｶﾞｽ2次	m3	3.2				第79号表,SZ1010//5
管路埋戻工(機械)	埋戻材 再生ｸﾗｯｼｬﾗﾝRC-40 小型BH ｸﾛｰﾗ型 山積0.13m3排ｶﾞｽ2次	m3	2.8				第24号表,SZ1010//2
下層路盤工	仕上り厚 15cm 1層(幅1.8m未満) 再生ｸﾗｯｼｬﾗﾝRC-40	m2	14				第25号表,SZ1050//1
上層路盤工	仕上り厚 10cm 1層(幅1.8m未満) 再生粒調砕石RM-30	m2	14				第26号表,SZ1050//2
舗装工(人力施工)	再生密粒度ｱｽｺﾝ(13) ﾌﾟﾗｲﾑｺｰﾄ 仕上厚5cm　車道及び路肩	m2・1層	14				第27号表,SZ1070//1

(500006-0)

給水管布設工

第17号明細表の2
AZ0005-0000-04

土工　1式当り明細表

種別：
形状：
備考：

名　　称	規　　格	単位	数　量	単　　価	金　　額	雑	摘　　要
合　　計		式	1				

(500006-0)

交通整理員

第18号明細表
AZ0005-0000-05

交通整理員　1式当り明細表

種別：
形状：
備考：

名　　称	規　　格	単位	数　量	単　　価	金　　額	雑	摘　　要
交通誘導警備員B(ｶﾞｰﾄﾞﾏﾝ)		人	86				R4500
合　　計		式	1				

(500006-0)

第1号表
SS0110-0000-01

鋳鉄管吊込み据付工(機械)　10m当り単価表

種別：呼び径φ150mm
形状：
備考：

名　称	規　格	単位	数　量	単　価	金　額	雑	摘　要
配管工	実務必携4%加算あり	人					R3200
普通作業員		人					R0200
ﾄﾗｯｸ(ｸﾚｰﾝ装置付)運転	ｸﾚｰﾝ装置付 4～4.5t積 2.9t吊	時間					第80号表,SM140//1
諸雑費		式	1				Z9000
合　計		m	10				
単 位 当 り		m	1				

(500006-0)

第2号表
SS0165-0000-01

ＧＸ形継手接合工　1口当り単価表

種別：直管　φ150mm
形状：
備考：

名　称	規　格	単位	数　量	単　価	金　額	雑	摘　要
配管工	実務必携4%加算あり	人				1	R3200
普通作業員		人				1	R0200
諸雑費		%	1				Z1000
合　計		口	1				
単 位 当 り		口	1				

(500006-0)

第3号表
SS0165-0000-02

ＧＸ形継手接合工　1口当り単価表

種別：異形管　φ150mm
形状：
備考：

名　称	規　格	単位	数　量	単　価	金　額	雑	摘　要
配管工	実務必携4%加算あり	人				1	R3200
普通作業員		人				1	R0200
諸雑費		%	1				Z1000
合　計		口	1				
単 位 当 り		口	1				

(500006-0)

第4号表
SS0165-0000-03

ＧＸ形継手接合工　1口当り単価表

種別： 異形管(G-Link接合) φ150mm
形状：
備考：

名　称	規　格	単位	数　量	単　価	金　額	雑	摘　要
配管工	実務必携4%加算あり	人				1	R3200
普通作業員		人				1	R0200
諸雑費		%	1				Z1000
合　計		口	1				
単 位 当 り		口	1				

(500006-0)

第5号表
SZ0130-0000-01

ﾒｶﾆｶﾙ継手工　1口当り単価表

種別： 150mm ＶＣ
形状： 普通押輪
備考：

名　称	規　格	単位	数　量	単　価	金　額	雑	摘　要
配管工	実務必携4%加算あり	人				1	R3200
普通作業員		人				1	R0200
諸雑費		%	1				Z1000
合　計		口	1				
単 位 当 り		口	1				

(500006-0)

第6号表
SS0140-0000-01

ﾌﾗﾝｼﾞ継手工　1口当り単価表

種別：7.5K 150mm
形状：
備考：

名　称	規　格	単位	数　量	単　価	金　額	雑	摘　要
配管工	実務必携4%加算あり	人				1	R3200
普通作業員		人				1	R0200
諸雑費		%	1				Z1000
合　計		口	1				
単 位 当 り		口	1				

(500006-0)

第7号表
SS0410-0000-01

鋳鉄管切断工　1口当り単価表

種別：　φ150mm（ｴﾝｼﾞﾝｶｯﾀｰ）
形状：
備考：

名　称	規　格	単位	数　量	単　価	金　額	雑	摘　要
特殊作業員		人				1	R0100
普通作業員		人				1	R0200
ｴﾝｼﾞﾝｶｯﾀｰ損料	450mm以下用	日					MZ0240
諸雑費		%	30				Z1000
合　計		口	1				
単 位 当 り		口	1				

(500006-0)

第8号表
SS0480-0000-01

仕切弁設置工(人力)　1基当り単価表

種別：　φ150mm
形状：
備考：

名　称	規　格	単位	数　量	単　価	金　額	雑	摘　要
配管工	実務必携4%加算あり	人					R3200
普通作業員		人					R0200
諸雑費		式	1				Z9000
合　計		基	1				
単 位 当 り		基	1				

(500006-0)

第9号表
SS0900-0000-01

鉄蓋設置　1個当り単価表

種別：円形2号　350mm
形状：無収縮ﾓﾙﾀﾙ計上しない
備考：

名　称	規　格	単位	数　量	単　価	金　額	雑	摘　要
普通作業員		人					R0200
諸雑費		式	1				Z9000
合　計		個	1				
単位当り		個	1				

(500006-0)

第10号表
SS0901-0000-01

ﾚｼﾞﾝｺﾝｸﾘｰﾄ製ﾎﾞｯｸｽ設置　1箇所当り単価表

種別：　円形2号(350mm)
形状：　一式
備考：

名　称	規　格	単位	数　量	単　価	金　額	雑	摘　要
普通作業員		人					R0200
普通作業員		人					R0200
普通作業員		人					R0200
普通作業員		人					R0200
諸雑費		式	1				Z9000
合　計		箇所	1				
単 位 当 り		箇所	1				

(500006-0)

第11号表
SZ0790-0000-01

簡易仕切弁設置工　1箇所当り単価表

種別：塩ﾋﾞ管　φ150
形状：
備考：

名　称	規　格	単位	数　量	単　価	金　額	雑	摘　要
不断水簡易仕切弁設置工	塩ﾋﾞ管用　φ150	箇所	1				HSV4152
合　計		箇所	1				
単 位 当 り		箇所	1				

(500006-0)

第12号表
SS0780-0000-01

管明示シート工　100m当り単価表

種別：
形状：
備考：

名　称	規　格	単位	数　量	単　価	金　額	雑	摘　要
普通作業員		人					R0200
諸雑費		式	1				Z9000
合　計		m	100				
単 位 当 り		m	1				

(500006-0)

第13号表
SS0770-0000-01

管明示ﾃｰﾌﾟ工(鋳鉄管)　100m当り単価表

種別：　φ150×5m
形状：　胴巻4箇所 天端明示無し
備考：

名　称	規　格	単位	数　量	単　価	金　額	雑	摘　要
普通作業員		人					R0200
諸雑費		式	1				Z9000
合　計		m	100				
単 位 当 り		m	1				

(500006-0)

第14号表
SS0200-0000-01

ﾎﾟﾘｴﾁﾚﾝｽﾘｰﾌﾞ被覆工　100m当り単価表

種別： 150mm 固定ﾊﾞﾝﾄﾞ
形状：
備考：

名　称	規　格	単位	数　量	単　価	金　額	雑	摘　要
配管工	実務必携4%加算あり	人					R3200
普通作業員		人					R0200
ﾎﾟﾘｴﾁﾚﾝｽﾘｰﾌﾞ	φ150	m	120				DZ1030
ﾎﾟﾘｴﾁﾚﾝｽﾘｰﾌﾞ用 固定ﾊﾞﾝﾄﾞ	φ150	組	160				DZ1180
諸雑費		式	1				Z9000
合　計		m	100				
単 位 当 り		m	1				

(500006-0)

第15号表
SZ0921-0000-01

仕切弁室撤去工　1箇所当り単価表

種別：　φ50～φ150 H=800㎜
形状：
備考：

名　称	規　格	単位	数　量	単　価	金　額	雑	摘　要
仕切弁室工	φ50～φ150 H=800㎜	箇所	0.6				第81号表,SZ0920//1
合　計		箇所	1				
単 位 当 り		箇所	1				

(500006-0)

第16号表
SZ0931-0000-01

消火栓室撤去工　1箇所当り単価表

種別：
形状：
備考：

名　称	規　格	単位	数　量	単　価	金　額	雑	摘　要
消火栓室工		箇所	0.6				第68号表,SZ0930//1
合　計		箇所	1				
単 位 当 り		箇所	1				

第17号表の1
SP1D210-0000-01

舗装版切断 ｱｽﾌｧﾙﾄ舗装版　1m当り単価

種 別 ： 舗装厚:15cm以下
形 式 ：
備 考 ：

代表機労材規格		構成比	地区単価	積算規格		基準単価	備考
K		15.42					
K1	ｺﾝｸﾘｰﾄｶｯﾀ損料(超低騒音型)/ﾊﾞｷｭｰﾑ式･湿式 切削深20cm級 ﾌﾞﾚｰﾄﾞ径56cm	10.49		Q2082/10	｢基準単価｣ｺﾝｸﾘｰﾄｶｯﾀ損料(超低騒音型)/ﾊﾞｷｭｰﾑ式･湿式 切削深20cm級 ﾌﾞﾚｰﾄﾞ径56cm		M2082/10
R		57.13					
R1	特殊作業員	19.6		U0100	[基準単価]特殊作業員		R0100
R2	土木一般世話役	10.55		U4000	[基準単価]土木一般世話役		R4000
R3	普通作業員	8.73		U0200	[基準単価]普通作業員		R0200
Z		27.45					
Z1	ｶｯﾀｰﾌﾞﾚｰﾄﾞ/径45cm(18ｲﾝﾁ)	23.29		J2408	[基準単価]ｶｯﾀｰﾌﾞﾚｰﾄﾞ/径45cm(18ｲﾝﾁ)		T2408
Z2	ｶﾞｿﾘﾝ/ﾚｷﾞｭﾗｰ	2.83		J0700	[基準単価]ｶﾞｿﾘﾝ/ﾚｷﾞｭﾗｰ(ｽﾀﾝﾄﾞ渡し)		T0700
	合　計						
	単位当り						

第17号表の2
SP1D210-0000-01

舗装版切断 ｱｽﾌｧﾙﾄ舗装版　1m当り単価

種 別 ： 舗装厚:15cm以下
形 式 ：
備 考 ：

代表機労材規格	構成比	地区単価	積算規格	基準単価	備考
選択条件 舗装版種別＝01:ｱｽﾌｧﾙﾄ舗装版			ｱｽﾌｧﾙﾄ舗装版厚＝01:舗装厚:15cm以下		

(500006-0)

第18号表
SS1040-0000-01

舗装版取り壊し積込工　100m2当り単価表

種別： 0cm超え10cm以下
形状： 小型BH ｸﾛｰﾗ山積0.13m3排ｶﾞｽ2次
備考： 水道必携参照

名　称	規　格	単位	数　量	単　価	金　額	雑	摘　要
土木一般世話役		人					R4000
普通作業員		人					R0200
小型ﾊﾞｯｸﾎｳ運転	ｸﾛｰﾗ型 山積0.13m3 排出ｶﾞｽ対策型2次 岩補正なし	日					第82号表,SM020//1
諸雑費		式	1				Z9000
合　計		m2	100				
単 位 当 り		m2	1				

(500006-0)

第19号表
SS1040-0000-02

舗装版取り壊し積込工　100m2当り単価表

種別： 10cm超え15cm以下
形状： 小型BH ｸﾛｰﾗ山積0.13m3排ｶﾞｽ2次
備考： 水道必携参照

名　称	規　格	単位	数　量	単　価	金　額	雑	摘　要
土木一般世話役		人					R4000
普通作業員		人					R0200
小型ﾊﾞｯｸﾎｳ運転	ｸﾛｰﾗ型 山積0.13m3 排出ｶﾞｽ対策型2次 岩補正なし	日					第82号表,SM020//1
諸雑費		式	1				Z9000
合　計		m2	100				
単 位 当 り		m2	1				

(500006-0)

第20号表
SZ1030-0000-01

ｱｽﾌｧﾙﾄ殻処分工 投棄料含む　1m3当り単価表

種別： DID区間無 運搬距離9.7km 路面良好
形状： BH1次0.13m3、ﾀﾞﾝﾌﾟﾄﾗｯｸ2t車
備考：

名　称	規　格	単位	数　量	単　価	金　額	雑	摘　要
発生土運搬費	積込2次0.13m3、ﾀﾞﾝﾌﾟﾄﾗｯｸ2t車 L=9.7km As塊 DID区域外	m3	1				第83号表,SS1030//5
ｱｽﾌｧﾙﾄ殻処分費（塊）	上田建設	m3	1				K5651//1
合　計		m3	1				
単 位 当 り		m3	1				

(500006-0)

第21号表
SS1000-0000-01

小型バックホウ掘削積込　100m3当り単価表

種別： 小型BH ｸﾛｰﾗ型 山積0.13m3排ｶﾞｽ2次
形状：
備考：

名　称	規　格	単位	数　量	単　価	金　額	雑	摘　要
土木一般世話役		人					R4000
普通作業員		人					R0200
小型ﾊﾞｯｸﾎｳ運転	ｸﾛｰﾗ型 山積0.13m3 排出ｶﾞｽ対策型2次 岩補正なし	日					第82号表,SM020//1
諸雑費		式	1				Z9000
合　計		m3	100				
単 位 当 り		m3	1				

(500006-0)

第22号表
SZ1035-0000-01

残土処分工 投棄料含む　1m3当り単価表

種別： DID区間無 運搬距離7.1km 路面良好
形状： BH1次0.13m3、ﾀﾞﾝﾌﾟﾄﾗｯｸ2t車
備考：

名　称	規　格	単位	数　量	単　価	金　額	雑	摘　要
発生土運搬費	積込2次0.13m3、ﾀﾞﾝﾌﾟﾄﾗｯｸ2t車 L=7.1km 土砂 DID区域外	m3	1				第84号表,SS1030//6
残土処理料	㈲ｸﾞﾘｰﾝﾊﾟｰｸ	m3	1.2				KD070//1
合　計		m3	1				
単 位 当 り		m3	1				

(500006-0)

第23号表
SZ1010-0000-01

管路埋戻工(機械)　100m3当り単価表

種別： 埋戻材 ｽｸﾘｰﾆﾝｸﾞｽ
形状： 小型BH ｸﾛｰﾗ型 山積0.13m3排ｶﾞｽ2次
備考：

名　称	規　格	単位	数　量	単　価	金　額	雑	摘　要
土木一般世話役		人					R4000
普通作業員		人					R0200
ｽｸﾘｰﾆﾝｸﾞｽ		m3	126				T0505//1
小型ﾊﾞｯｸﾎｳ運転	ｸﾛｰﾗ型 山積0.13m3 排出ｶﾞｽ対策型2次 岩補正なし	日					第85号表,SM020//2
ﾀﾝﾊﾟ運転	60～80kg	日					第86号表,SM107//1
諸雑費		式	1				Z9000
合　計		m3	100				
単 位 当 り		m3	1				

(500006-0)

第24号表
SZ1010-0000-02

管路埋戻工(機械)　100m3当り単価表

種別：　埋戻材　再生ｸﾗｯｼｬﾗﾝRC-40
形状：　小型BH ｸﾛｰﾗ型 山積0.13m3排ｶﾞｽ2次
備考：

名　称	規　格	単位	数　量	単　価	金　額	雑	摘　要
土木一般世話役		人					R4000
普通作業員		人					R0200
再生ｸﾗｯｼｬﾗﾝ	RC-40	m3	133				T0545
小型ﾊﾞｯｸﾎｳ運転	ｸﾛｰﾗ型 山積0.13m3 排出ｶﾞｽ対策型2次 岩補正なし	日					第82号表,SM020//1
ﾀﾝﾊﾟ運転	60～80kg	日					第86号表,SM107//1
諸雑費		式	1				Z9000
合　計		m3	100				
単 位 当 り		m3	1				

第25号表
SZ1050-0000-01

下層路盤工　100m2当り単価表

種別： 仕上り厚 15cm 1層(幅1.8m未満)
形状： 再生ｸﾗｯｼｬﾗﾝRC-40
備考： 水道必携参照

名　称	規　格	単位	数　量	単　価	金　額	雑	摘　要
普通作業員		人					R0200
再生ｸﾗｯｼｬﾗﾝ	RC-40	m3	19.05				T0545
ﾀﾝﾊﾟ運転	60～80kg	日					第87号表,SM107//2
諸雑費		式	1				Z9000
合　計		m2	100				
単 位 当 り		m2	1				

(500006-0)

第26号表
SZ1050-0000-02

上層路盤工　100m2当り単価表

種別： 仕上り厚 10cm 1層(幅1.8m未満)
形状： 再生粒調砕石RM-30
備考： 水道必携参照

名　称	規　格	単位	数　量	単　価	金　額	雑	摘　要
普通作業員		人					R0200
再生粒調砕石	RM-30	m3	12.7				T0805
ﾀﾝﾊﾟ運転	60～80kg	日					第87号表,SM107//2
諸雑費		式	1				Z9000
合　計		m2	100				
単 位 当 り		m2	1				

第27号表
SZ1070-0000-01

舗装工(人力施工)　100m2･1層当り単価表

種別： 再生密粒度ｱｽｺﾝ(13) ﾌﾟﾗｲﾑｺｰﾄ
形状： 仕上厚5cm　車道及び路肩
備考： 水道必携参照

名　称	規　格	単位	数　量	単　価	金　額	雑	摘　要
土木一般世話役		人				15	R4000
特殊作業員		人				15	R0100
普通作業員		人				15	R0200
生アスファルト単価	再生密粒度ｱｽｺﾝ(13)	t	12.573				第88号表,SY9010//1
ｱｽﾌｧﾙﾄ乳剤	PK-3 ﾌﾟﾗｲﾑｺｰﾄ用	ﾘｯﾄﾙ	126				T0772
振動ﾛｰﾗ運転	ﾊﾝﾄﾞｶﾞｲﾄﾞ式 0.5～0.6t	日				15	第89号表,SM091//1
振動ｺﾝﾊﾟｸﾀ運転	前進型 40～60kg	日				15	第90号表,SM078//1
諸雑費		%	17				Z1000
合　計		m2･1層	100				
単 位 当 り		m2･1層	1				

(500006-0)

第28号表
SZ1050-0000-03

下層路盤工　100m2当り単価表

種別： 仕上り厚 25cm 2層(幅1.8m未満)
形状： 再生ｸﾗｯｼｬﾗﾝRC-40
備考： 水道必携参照

名　称	規　格	単位	数　量	単　価	金　額	雑	摘　要
普通作業員		人					R0200
再生ｸﾗｯｼｬﾗﾝ	RC-40	m3	31.75				T0545
ﾀﾝﾊﾟ運転	60～80kg	日					第87号表,SM107//2
諸雑費		式	1				Z9000
合　計		m2	100				
単 位 当 り		m2	1				

(500006-0)

第29号表
SZ1050-0000-04

上層路盤工　100m2当り単価表

種別： 仕上り厚 25cm 2層(幅1.8m未満)
形状： 再生粒調砕石RM-30
備考： 水道必携参照

名　称	規　格	単位	数　量	単　価	金　額	雑	摘　要
普通作業員		人					R0200
再生粒調砕石	RM-30	m3	31.75				T0805
ﾀﾝﾊﾟ運転	60～80kg	日					第87号表,SM107//2
諸雑費		式	1				Z9000
合　計		m2	100				
単 位 当 り		m2	1				

第30号表
SS0090-0000-01

土留工（ｱﾙﾐ矢板･軽量金属支保）人力　1m当り単価表

種別： 矢板長2.0m 設置＋撤去
形状： 1段 ｱﾙﾐ製腹起し/水圧式ﾊﾟｲﾌﾟｻﾎﾟｰﾄ
備考：

名　称	規　格	単位	数　量	単　価	金　額	雑	摘　要
ｱﾙﾐ矢板たて込み引抜き(機械施工)	掘削深2.0m以下 設置+撤去 設置BH0.13 2次、撤去ｸﾚｰﾝBH0.45 1次	m	1				第91号表,SS0025//1
支保工（ｱﾙﾐ製）	掘削深2.0m以下(1段) 設置+撤去 ｱﾙﾐ製腹起し/水圧式ﾊﾟｲﾌﾟｻﾎﾟｰﾄ	m	1				第92号表,SS0060//1
合　計		m	1				
単 位 当 り		m	1				

(500006-0)

第31号表
SA0361-0000-01

構造物とりこわし工　10m3当り単価表

種別： 無筋構造物 時間制約無 夜間無
形状： 人力施工 対策無 週休2無
備考： 標準単価

名　称	規　格	単位	数　量	単　価	金　額	雑	摘　要
構造物とりこわし工(昼)	時間的制約無 無筋構造物取壊し 人力施工	m3	10				T6954
合　計		m3	10				
単 位 当 り		m3	1				

(500006-0)

第32号表
SS0106-0000-01

土留工（ｱﾙﾐ矢板･軽量金属支保）機械　100m当り単価表

種別： 2.0m以下 設置+撤去 1段 水圧式
形状： 設置BH0.13 2次、撤去ﾄﾗｯｸｸﾚｰﾝ
備考：

名　称	規　格	単位	数　量	単　価	金　額	雑	摘　要
ｱﾙﾐ矢板たて込み引抜き(機械施工)	掘削深2.0m以下 設置+撤去 設置BH0.13 2次、撤去ﾄﾗｯｸｸﾚｰﾝ	m	100				第93号表,SS0025//2
支保工（軽量金属製）	掘削深2.0m以下(1段) 設置+撤去 軽量金属腹起し/水圧式ﾊﾟｲﾌﾟｻﾎﾟｰﾄ	m	100				第94号表,SS0060//2
合　計		m	100				
単 位 当 り		m	1				

(500006-0)

第33号表
SS0110-0000-02

鋳鉄管吊込み据付工(機械)　10m当り単価表

種別：呼び径φ75mm以下
形状：
備考：

名　称	規　格	単位	数　量	単　価	金　額	雑	摘　要
配管工	実務必携4%加算あり	人					R3200
普通作業員		人					R0200
ﾄﾗｯｸ(ｸﾚｰﾝ装置付)運転	ｸﾚｰﾝ装置付 4～4.5t積 2.9t吊	時間					第80号表,SM140//1
諸雑費		式	1				Z9000
合　計		m	10				
単 位 当 り		m	1				

(500006-0)

第34号表
SS0165-0000-04

ＧＸ形継手接合工　1口当り単価表

種別：直管　φ75mm
形状：
備考：

名　称	規　格	単位	数　量	単　価	金　額	雑	摘　要
配管工	実務必携4%加算あり	人				1	R3200
普通作業員		人				1	R0200
諸雑費		%	1				Z1000
合　計		口	1				
単 位 当 り		口	1				

(500006-0)

第35号表
SS0165-0000-05

ＧＸ形継手接合工　1口当り単価表

種別：異形管　φ75mm
形状：
備考：

名　称	規　格	単位	数　量	単　価	金　額	雑	摘　要
配管工	実務必携4%加算あり	人				1	R3200
普通作業員		人				1	R0200
諸雑費		%	1				Z1000
合　計		口	1				
単 位 当 り		口	1				

(500006-0)

第36号表
SS0165-0000-06

ＧＸ形継手接合工　1口当り単価表

種別： 異形管(G-Link接合) φ75mm
形状：
備考：

名　称	規　格	単位	数　量	単　価	金　額	雑	摘　要
配管工	実務必携4%加算あり	人				1	R3200
普通作業員		人				1	R0200
諸雑費		%	1				Z1000
合　計		口	1				
単 位 当 り		口	1				

(500006-0)

第37号表
SZ0130-0000-02

ﾒｶﾆｶﾙ継手工　1口当り単価表

種別： 75㎜ ＶＣ
形状： 特殊押輪
備考：

名　称	規　格	単位	数　量	単　価	金　額	雑	摘　要
配管工	実務必携4%加算あり	人				1	R3200
普通作業員		人				1	R0200
諸雑費		%	1				Z1000
合　計		口	1				
単 位 当 り		口	1				

(500006-0)

第38号表
SS0140-0000-02

ﾌﾗﾝｼﾞ継手工　1口当り単価表

種別： 7.5K 75mm (80)
形状：
備考：

名　称	規　格	単位	数　量	単　価	金　額	雑	摘　要
配管工	実務必携4%加算あり	人				1	R3200
普通作業員		人				1	R0200
諸雑費		%	1				Z1000
合　計		口	1				
単 位 当 り		口	1				

(500006-0)

第39号表
SS0410-0000-02

鋳鉄管切断工　1口当り単価表

種別：　φ75mm（ｴﾝｼﾞﾝｶｯﾀｰ）
形状：
備考：

名　称	規　格	単位	数　量	単　価	金　額	雑	摘　要
特殊作業員		人				1	R0100
普通作業員		人				1	R0200
ｴﾝｼﾞﾝｶｯﾀｰ損料	450mm以下用	日					MZ0240
諸雑費		%	30				Z1000
合　計		口	1				
単 位 当 り		口	1				

(500006-0)

第40号表
SS0480-0000-02

仕切弁設置工(人力)　1基当り単価表

種別：　φ75mm
形状：
備考：

名　称	規　格	単位	数　量	単　価	金　額	雑	摘　要
配管工	実務必携4%加算あり	人					R3200
普通作業員		人					R0200
諸雑費		式	1				Z9000
合　計		基	1				
単 位 当 り		基	1				

(500006-0)

第41号表
SS0900-0000-02

鉄蓋設置　1個当り単価表

種別：円形1号　250mm
形状：無収縮ﾓﾙﾀﾙ計上しない
備考：

名　称	規　格	単位	数　量	単　価	金　額	雑	摘　要
普通作業員		人					R0200
諸雑費		式	1				Z9000
合　計		個	1				
単位当り		個	1				

(500006-0)

第42号表
SS0901-0000-02

ﾚｼﾞﾝｺﾝｸﾘｰﾄ製ﾎﾞｯｸｽ設置　1箇所当り単価表

種別：　円形1号(250mm)
形状：　一式
備考：

名　称	規　格	単位	数　量	単　価	金　額	雑	摘　要
普通作業員		人					R0200
普通作業員		人					R0200
普通作業員		人					R0200
普通作業員		人					R0200
諸雑費		式	1				Z9000
合　計		箇所	1				
単 位 当 り		箇所	1				

(500006-0)

第43号表
SS0770-0000-02

管明示ﾃｰﾌﾟ工(鋳鉄管)　100m当り単価表

種別：　φ75×4m
形状：　胴巻3箇所　天端明示無し
備考：

名　称	規　格	単位	数　量	単　価	金　額	雑	摘　要
普通作業員		人					R0200
諸雑費		式	1				Z9000
合　計		m	100				
単 位 当 り		m	1				

(500006-0)

第44号表
SS0200-0000-02

ﾎﾟﾘｴﾁﾚﾝｽﾘｰﾌﾞ被覆工　100m当り単価表

種別：75㎜ 固定ﾊﾞﾝﾄﾞ
形状：
備考：

名　称	規　格	単位	数　量	単　価	金　額	雑	摘　要
配管工	実務必携4%加算あり	人					R3200
普通作業員		人					R0200
ﾎﾟﾘｴﾁﾚﾝｽﾘｰﾌﾞ	φ75	m	125				DZ1010
ﾎﾟﾘｴﾁﾚﾝｽﾘｰﾌﾞ用 固定ﾊﾞﾝﾄﾞ	φ75	組	175				DZ1160
諸雑費		式	1				Z9000
合　計		m	100				
単位当り		m	1				

(500006-0)

第45号表
SZ1030-0000-02

ｱｽﾌｧﾙﾄ殻処分工 投棄料含む　1m3当り単価表

種別： DID区間無 運搬距離7.1km 路面良好
形状： BH1次0.13m3、ﾀﾞﾝﾌﾟﾄﾗｯｸ2t車
備考：

名　称	規　格	単位	数　量	単　価	金　額	雑	摘　要
発生土運搬費	積込2次0.13m3、ﾀﾞﾝﾌﾟﾄﾗｯｸ2t車 L=7.1km As塊 DID区域外	m3	1				第95号表,SS1030//8
ｱｽﾌｧﾙﾄ殻処分費（塊）	上田建設	m3	1				K5651//2
合　計		m3	1				
単 位 当 り		m3	1				

(500006-0)

第46号表
SZ1035-0000-02

残土処分工 投棄料含む　1m3当り単価表

種別： DID区間無 運搬距離7.1km 路面良好
形状： BH1次0.13m3、ﾀﾞﾝﾌﾟﾄﾗｯｸ2t車
備考：

名　称	規　格	単位	数　量	単　価	金　額	雑	摘　要
発生土運搬費	積込2次0.13m3、ﾀﾞﾝﾌﾟﾄﾗｯｸ2t車 L=7.1km 土砂 DID区域外	m3	1				第84号表,SS1030//6
残土処理料	㈲ｸﾞﾘｰﾝﾊﾟｰｸ	m3	1.2				KD070//2
合　計		m3	1				
単 位 当 り		m3	1				

(500006-0)

第47号表
SZ1010-0000-03

管路埋戻工(機械)　100m3当り単価表

種別： 埋戻材 ｽｸﾘｰﾆﾝｸﾞｽ
形状： 小型BH ｸﾛｰﾗ型 山積0.13m3排ｶﾞｽ2次
備考：

名　称	規　格	単位	数　量	単　価	金　額	雑	摘　要
土木一般世話役		人					R4000
普通作業員		人					R0200
ｽｸﾘｰﾆﾝｸﾞｽ		m3	126				T0505//2
小型ﾊﾞｯｸﾎｳ運転	ｸﾛｰﾗ型 山積0.13m3 排出ｶﾞｽ対策型2次 岩補正なし	日					第85号表,SM020//2
ﾀﾝﾊﾟ運転	60～80kg	日					第86号表,SM107//1
諸雑費		式	1				Z9000
合　計		m3	100				
単 位 当 り		m3	1				

(500006-0)

第48号表
SS1220-0000-02

管明示ﾃｰﾌﾟ工(ﾎﾟﾘｴﾁﾚﾝ管)　100m当り単価表

種別：　φ50
形状：　胴巻4箇所　天端明示無し
備考：

名　称	規　格	単位	数　量	単　価	金　額	雑	摘　要
普通作業員		人					R0200
諸雑費		式	1				Z9000
合　計		m	100				
単 位 当 り		m	1				

(500006-0)

第49号表
SS0350-0000-03

ﾎﾟﾘｴﾁﾚﾝ管据付工　10m当り単価表

種別：　φ50mm
形状：
備考：

名　称	規　格	単位	数　量	単　価	金　額	雑	摘　要
配管工	実務必携4%加算あり	人					R3200
普通作業員		人					R0200
諸雑費		式	1				Z9000
合　計		m	10				
単 位 当 り		m	1				

(500006-0)

第50号表
SS0360-0000-02

ﾎﾟﾘｴﾁﾚﾝ管継手工　1口当り単価表

種別：　φ50mm 融着(EF)継手･片受
形状：
備考：

名　称	規　格	単位	数　量	単　価	金　額	雑	摘　要
配管工	実務必携4%加算あり	人				1	R3200
普通作業員		人				1	R0200
諸雑費		%	8.5				Z1000
合　計		口	1				
単 位 当 り		口	1				

(500006-0)

第51号表
SS0360-0000-06

ﾎﾟﾘｴﾁﾚﾝ管継手工　2口当り単価表

種別：　φ50mm 融着(EF)継手･両受
形状：
備考：

名　称	規　格	単位	数　量	単　価	金　額	雑	摘　要
配管工	実務必携4%加算あり	人				1	R3200
普通作業員		人				1	R0200
諸雑費		%	8.5				Z1000
合　計		口	2				
単 位 当 り		口	1				

(500006-0)

第52号表
SS0365-0000-02

ﾎﾟﾘｴﾁﾚﾝ管(ﾒｶﾆｶﾙ継手)布設工　1口当り単価表

種別：　φ50mm
形状：
備考：

名　称	規　格	単位	数　量	単　価	金　額	雑	摘　要
配管工	実務必携4%加算あり	人				1	R3200
普通作業員		人				1	R0200
諸雑費		%	1				Z1000
合　計		口	1				
単 位 当 り		口	1				

(500006-0)

第53号表
SS0140-0000-03

ﾌﾗﾝｼﾞ継手工　1口当り単価表

種別： 7.5K 65mm以下
形状：
備考：

名　称	規　格	単位	数　量	単　価	金　額	雑	摘　要
配管工	実務必携4%加算あり	人				1	R3200
普通作業員		人				1	R0200
諸雑費		%	1				Z1000
合　計		口	1				
単 位 当 り		口	1				

(500006-0)

第54号表
SS0457-0000-03

ﾎﾟﾘｴﾁﾚﾝ管切断工　1口当り単価表

種別：　φ50
形状：
備考：

名　称	規　格	単位	数　量	単　価	金　額	雑	摘　要
配管工	実務必携4%加算あり	人				1	R3200
普通作業員		人				1	R0200
諸雑費		%	1				Z1000
合　計		口	1				
単 位 当 り		口	1				

(500006-0)

第55号表
SS0480-0000-03

仕切弁設置工(人力)　1基当り単価表

種別：　φ50mm
形状：
備考：

名　称	規　格	単位	数　量	単　価	金　額	雑	摘　要
配管工	実務必携4%加算あり	人					R3200
普通作業員		人					R0200
諸雑費		式	1				Z9000
合　計		基	1				
単 位 当 り		基	1				

(500006-0)

第56号表
SS1230-0000-01

ﾛｹｰﾃｨﾝｸﾞﾜｲﾔｰ(ﾎﾟﾘｴﾁﾚﾝ管)　100m当り単価表

種別：
形状：
備考：

名　称	規　格	単位	数　量	単　価	金　額	雑	摘　要
普通作業員		人					R0200
ﾛｹｰﾃｨﾝｸﾞﾜｲﾔｰ		m	110				TZ0292
諸雑費		式	1				Z9000
合　計		m	100				
単位当り		m	1				

(500006-0)

第57号表
SZ1030-0000-05

ｱｽﾌｧﾙﾄ殻処分工 投棄料含む　1m3当り単価表

種別： DID区間無 運搬距離9.7km 路面良好
形状： BH2次0.13m3、ﾀﾞﾝﾌﾟﾄﾗｯｸ2t車
備考：

名　称	規　格	単位	数　量	単　価	金　額	雑	摘　要
発生土運搬費	積込2次0.13m3、ﾀﾞﾝﾌﾟﾄﾗｯｸ2t車 L=9.7km As塊 DID区域外	m3	1				第83号表,SS1030//5
ｱｽﾌｧﾙﾄ殻処分費（塊）	上田建設	m3	1				K5651//5
合　計		m3	1				
単 位 当 り		m3	1				

(500006-0)

第58号表
SZ1035-0000-05

残土処分工 投棄料含む　1m3当り単価表

種別： DID区間無 運搬距離7.1km 路面良好
形状： BH1次0.45m3、ﾀﾞﾝﾌﾟﾄﾗｯｸ10t車
備考：

名　称	規　格	単位	数　量	単　価	金　額	雑	摘　要
発生土運搬費	積込2次0.13m3、ﾀﾞﾝﾌﾟﾄﾗｯｸ2t車 L=7.1km 土砂 DID区域外	m3	1				第84号表,SS1030//6
残土処理料	㈲ｸﾞﾘｰﾝﾊﾟｰｸ	m3	1.2				KD070//5
合　計		m3	1				
単 位 当 り		m3	1				

(500006-0)

第59号表
SZ1010-0000-06

管路埋戻工(機械)　100m3当り単価表

種別： 埋戻材 砂
形状： 小型BH ｸﾛｰﾗ型 山積0.13m3排ｶﾞｽ2次
備考：

名　称	規　格	単位	数　量	単　価	金　額	雑	摘　要
土木一般世話役		人					R4000
普通作業員		人					R0200
砂		m3	126				T0505
小型ﾊﾞｯｸﾎｳ運転	ｸﾛｰﾗ型 山積0.13m3 排出ｶﾞｽ対策型2次 岩補正なし	日					第82号表,SM020//1
ﾀﾝﾊﾟ運転	60～80kg	日					第86号表,SM107//1
諸雑費		式	1				Z9000
合　計		m3	100				
単 位 当 り		m3	1				

(500006-0)

第60号表
SS0320-0000-01

硬質塩化ﾋﾞﾆﾙ管据付工　10m当り単価表

種別：　φ50mm
形状：
備考：

名　称	規　格	単位	数　量	単　価	金　額	雑	摘　要
配管工	実務必携4%加算あり	人					R3200
普通作業員		人					R0200
諸雑費		式	1				Z9000
合　計		m	10				
単 位 当 り		m	1				

(500006-0)

第61号表
SS0455-0000-01

硬質塩化ﾋﾞﾆﾙ管切断工　1口当り単価表

種別：　φ50
形状：
備考：

名　称	規　格	単位	数　量	単　価	金　額	雑	摘　要
配管工	実務必携4%加算あり	人				1	R3200
普通作業員		人				1	R0200
諸雑費		%	1				Z1000
合　計		口	1				
単 位 当 り		口	1				

(500006-0)

第62号表
SS0330-0000-01

ＴＳ継手工　2口当り単価表

種別：　φ50mm
形状：
備考：

名　　称	規　　格	単位	数　量	単　　価	金　　額	雑	摘　　要
配管工	実務必携4%加算あり	人				1	R3200
普通作業員		人				1	R0200
諸雑費		%	1				Z1000
合　　計		口	2				
単 位 当 り		口	1				

(500006-0)

第63号表
SZ0130-0000-03

ﾒｶﾆｶﾙ継手工　1口当り単価表

種別： 75㎜ ＶＣ
形状： 普通押輪
備考：

名　称	規　格	単位	数　量	単　価	金　額	雑	摘　要
配管工	実務必携4%加算あり	人				1	R3200
普通作業員		人				1	R0200
諸雑費		%	1				Z1000
合　計		口	1				
単 位 当 り		口	1				

(500006-0)

第64号表
SZ1030-0000-03

ｱｽﾌｧﾙﾄ殻処分工 投棄料含む　1m3当り単価表

種別： DID区間無 運搬距離9.7km 路面良好
形状： BH1次0.13m3、ﾀﾞﾝﾌﾟﾄﾗｯｸ2t車
備考：

名　称	規　格	単位	数　量	単　価	金　額	雑	摘　要
発生土運搬費	積込1次0.08m3、ﾀﾞﾝﾌﾟﾄﾗｯｸ2t車 L=9.7km As塊 DID区域外	m3	1				第96号表,SS1030//7
ｱｽﾌｧﾙﾄ殻処分費（塊）	上田建設	m3	1				K5651//3
合　計		m3	1				
単 位 当 り		m3	1				

(500006-0)

第65号表
SZ1035-0000-03

残土処分工 投棄料含む　1m3当り単価表

種別： DID区間無 運搬距離7.1km 路面良好
形状： BH1次0.13m3、ﾀﾞﾝﾌﾟﾄﾗｯｸ2t車
備考：

名　称	規　格	単位	数　量	単　価	金　額	雑	摘　要
発生土運搬費	積込2次0.13m3、ﾀﾞﾝﾌﾟﾄﾗｯｸ2t車 L=7.1km 土砂 DID区域外	m3	1				第84号表,SS1030//6
残土処理料	㈲ｸﾞﾘｰﾝﾊﾟｰｸ	m3	1.2				KD070//3
合　計		m3	1				
単 位 当 り		m3	1				

(500006-0)

第66号表
SZ1010-0000-04

管路埋戻工(機械)　100m3当り単価表

種別： 埋戻材 ｽｸﾘｰﾆﾝｸﾞｽ
形状： 小型BH ｸﾛｰﾗ型 山積0.13m3排ｶﾞｽ2次
備考：

名　称	規　格	単位	数　量	単　価	金　額	雑	摘　要
土木一般世話役		人					R4000
普通作業員		人					R0200
ｽｸﾘｰﾆﾝｸﾞｽ		m3	126				T0505//3
小型ﾊﾞｯｸﾎｳ運転	ｸﾛｰﾗ型 山積0.13m3 排出ｶﾞｽ対策型2次 岩補正なし	日					第85号表,SM020//2
ﾀﾝﾊﾟ運転	60～80kg	日					第86号表,SM107//1
諸雑費		式	1				Z9000
合　計		m3	100				
単 位 当 り		m3	1				

(500006-0)

第67号表
SS0521-0000-01

消火栓設置工(機械)　1箇所当り単価表

種別：地下式 単口
形状：
備考：

名　称	規　格	単位	数　量	単　価	金　額	雑	摘　要
配管工	実務必携4%加算あり	人				1	R3200
普通作業員		人				1	R0200
ﾄﾗｯｸ(ｸﾚｰﾝ装置付)運転	ｸﾚｰﾝ装置付 4～4.5t積 2.9t吊	時間					第80号表,SM140//1
諸雑費		%	1				Z1000
合　計		箇所	1				
単 位 当 り		箇所	1				

(500006-0)

第68号表
SZ0930-0000-01

消火栓室工　1箇所当り単価表

種別：
形状：
備考：

名　称	規　格	単位	数　量	単　価	金　額	雑	摘　要
普通作業員		人					R0200
普通作業員		人					R0200
普通作業員		人					R0200
普通作業員		人					R0200
普通作業員		人					R0200
諸雑費		式	1				Z9000
合　計		箇所	1				
単 位 当 り		箇所	1				

(500006-0)

第69号表
SS0525-0000-02

消火栓撤去工(機械)　1箇所当り単価表

種別：地下式 単口
形状：
備考：

名　称	規　格	単位	数　量	単　価	金　額	雑	摘　要
配管工	実務必携4%加算あり	人				1	R3200
普通作業員		人				1	R0200
ﾄﾗｯｸ(ｸﾚｰﾝ装置付)運転	ｸﾚｰﾝ装置付 4～4.5t積 2.9t吊	時間					第80号表,SM140//1
諸雑費		%	1				Z1000
合　計		箇所	1				
単 位 当 り		箇所	1				

(500006-0)

第70号表
SS0350-0000-01

ﾎﾟﾘｴﾁﾚﾝ管据付工　10m当り単価表

種別：　φ20mm
形状：
備考：

名　称	規　格	単位	数　量	単　価	金　額	雑	摘　要
配管工	実務必携4%加算あり	人					R3200
普通作業員		人					R0200
諸雑費		式	1				Z9000
合　計		m	10				
単 位 当 り		m	1				

(500006-0)

第71号表
SS0360-0000-03

ﾎﾟﾘｴﾁﾚﾝ管継手工　1口当り単価表

種別：　φ20mm
形状：
備考：

名　称	規　格	単位	数　量	単　価	金　額	雑	摘　要
配管工	実務必携4%加算あり	人				1	R3200
普通作業員		人				1	R0200
諸雑費		%	1				Z1000
合　計		口	1				
単 位 当 り		口	1				

(500006-0)

第72号表
SS0457-0000-01

ﾎﾟﾘｴﾁﾚﾝ管切断工　1口当り単価表

種別：　φ20
形状：
備考：

名　称	規　格	単位	数　量	単　価	金　額	雑	摘　要
配管工	実務必携4%加算あり	人				1	R3200
普通作業員		人				1	R0200
諸雑費		%	1				Z1000
合　計		口	1				
単 位 当 り		口	1				

(500006-0)

第73号表
SS0220-0000-01

小口径鋼管継手工　2口当り単価表

種別：ねじ込み接合　φ20mm
形状：
備考：

名　称	規　格	単位	数　量	単　価	金　額	雑	摘　要
配管工	実務必携4%加算あり	人				1	R3200
普通作業員		人				1	R0200
諸雑費		%	3				Z1000
合　計		口	2				
単 位 当 り		口	1				

(500006-0)

第74号表
SS0710-0000-02

分水栓建込工　1箇所当り単価表

種別：配管呼び径φ20
形状：本管呼び径鋳鉄管φ150
備考：

名　称	規　格	単位	数　量	単　価	金　額	雑	摘　要
配管工	実務必携4%加算あり	人				1	R3200
普通作業員		人				1	R0200
諸雑費		%	12				Z1000
合　計		箇所	1				
単 位 当 り		箇所	1				

(500006-0)

第75号表
SS0715-0000-01

コア取付け工　1箇所当り単価表

種別：呼び径φ20
形状：
備考：

名　称	規　格	単位	数　量	単　価	金　額	雑	摘　要
配管工	実務必携4%加算あり	人				1	R3200
普通作業員		人				1	R0200
諸雑費		%	1				Z1000
合　計		箇所	1				
単 位 当 り		箇所	1				

(500006-0)

第76号表
SS0720-0000-01

止水栓取付工　1箇所当り単価表

種別：　φ20　ＰＰ用
形状：　止水栓筐取付含む
備考：

名　称	規　格	単位	数　量	単　価	金　額	雑	摘　要
配管工	実務必携4%加算あり	人				1	R3200
普通作業員		人				1	R0200
諸雑費		%	1				Z1000
合　計		箇所	1				
単 位 当 り		箇所	1				

(500006-0)

第77号表
SZ1030-0000-04

ｱｽﾌｧﾙﾄ殻処分工 投棄料含む　1m3当り単価表

種別： DID区間無 運搬距離9.7km 路面良好
形状： BH1次0.13m3、ﾀﾞﾝﾌﾟﾄﾗｯｸ2t車
備考：

名　称	規　格	単位	数　量	単　価	金　額	雑	摘　要
発生土運搬費	積込2次0.13m3、ﾀﾞﾝﾌﾟﾄﾗｯｸ2t車 L=9.7km As塊 DID区域外	m3	1				第83号表,SS1030//5
ｱｽﾌｧﾙﾄ殻処分費（塊）	上田建設	m3	1				K5651//4
合　計		m3	1				
単 位 当 り		m3	1				

(500006-0)

第78号表
SZ1035-0000-04

残土処分工 投棄料含む　1m3当り単価表

種別： DID区間無 運搬距離7.1km 路面良好
形状： BH1次0.13m3、ﾀﾞﾝﾌﾟﾄﾗｯｸ2t車
備考：

名　称	規　格	単位	数　量	単　価	金　額	雑	摘　要
発生土運搬費	積込2次0.13m3、ﾀﾞﾝﾌﾟﾄﾗｯｸ2t車 L=7.1km 土砂 DID区域外	m3	1				第84号表,SS1030//6
残土処理料	㈲ｸﾞﾘｰﾝﾊﾟｰｸ	m3	1.2				KD070//4
合　計		m3	1				
単 位 当 り		m3	1				

(500006-0)

第79号表
SZ1010-0000-05

管路埋戻工(機械)　100m3当り単価表

種別： 埋戻材 ｽｸﾘｰﾆﾝｸﾞｽ
形状： 小型BH ｸﾛｰﾗ型 山積0.13m3排ｶﾞｽ2次
備考：

名　称	規　格	単位	数　量	単　価	金　額	雑	摘　要
土木一般世話役		人					R4000
普通作業員		人					R0200
ｽｸﾘｰﾆﾝｸﾞｽ		m3	126				T0505//4
小型ﾊﾞｯｸﾎｳ運転	ｸﾛｰﾗ型 山積0.13m3 排出ｶﾞｽ対策型2次 岩補正なし	日					第85号表,SM020//2
ﾀﾝﾊﾟ運転	60～80kg	日					第86号表,SM107//1
諸雑費		式	1				Z9000
合　計		m3	100				
単 位 当 り		m3	1				

(500006-0)

第80号表
SM140-0000-01

ﾄﾗｯｸ(ｸﾚｰﾝ装置付)運転　1時間当り単価表

種別： ｸﾚｰﾝ装置付 4～4.5t積 2.9t吊
形状：
備考：

名　称	規　格	単位	数　量	単　価	金　額	雑	摘　要
運転手(特殊)		人					R1400
軽油	１．２号	ﾘｯﾄﾙ	5.3				T0710
ﾄﾗｯｸ損料	ｸﾚｰﾝ装置付4～4.5ｔ級 2.9ｔ吊	時間					M0448
諸雑費		式	1				Z9000
合　計		時間					
単 位 当 り		時間					

(500006-0)

第81号表
SZ0920-0000-01

仕切弁室工　1箇所当り単価表

種別：　φ50～φ150 H=800mm
形状：
備考：

名　称	規　格	単位	数　量	単　価	金　額	雑	摘　要
普通作業員		人					R0200
普通作業員		人					R0200
普通作業員		人					R0200
普通作業員		人					R0200
諸雑費		式	1				Z9000
合　計		箇所	1				
単 位 当 り		箇所	1				

(500006-0)

第82号表
SM020-0000-01

小型ﾊﾞｯｸﾎｳ運転　1日当り単価表

種別： ｸﾛｰﾗ型 山積0.13m3
形状： 排出ｶﾞｽ対策型2次 岩補正なし
備考：

名　称	規　格	単位	数　量	単　価	金　額	雑	摘　要
運転手(特殊)		人					R1400
軽油	１．２号	ﾘｯﾄﾙ	23				T0710
小型ﾊﾞｯｸﾎｳ損料(排出ｶﾞｽ対策型)	ｸﾛｰﾗ型　山積0.13m3 2次基準値	供用日					M0170/15
諸雑費		式	1				Z9000
合　計		日					
単 位 当 り		日					

(500006-0)

第83号表
SS1030-0000-05

発生土運搬費　10m3当り単価表

種別： 積込2次0.13m3、ﾀﾞﾝﾌﾟﾄﾗｯｸ2t車
形状： L=9.7km As塊 DID区域外
備考：

名　称	規　格	単位	数　量	単　価	金　額	雑	摘　要
ﾀﾞﾝﾌﾟﾄﾗｯｸ運転	普通ﾃﾞｨｰｾﾞﾙ 2t積 ﾀｲﾔ損耗費:良好	日					第97号表,SM070//1
諸雑費		式	1				Z9000
合　計		m3	10				
単 位 当 り		m3	1				

(500006-0)

第84号表
SS1030-0000-06

発生土運搬費　10m3当り単価表

種別： 積込2次0.13m3、ﾀﾞﾝﾌﾟﾄﾗｯｸ2t車
形状： L=7.1km 土砂 DID区域外
備考：

名　称	規　格	単位	数　量	単　価	金　額	雑	摘　要
ﾀﾞﾝﾌﾟﾄﾗｯｸ運転	普通ﾃﾞｨｰｾﾞﾙ 2t積 ﾀｲﾔ損耗費:良好	日					第97号表,SM070//1
諸雑費		式	1				Z9000
合　計		m3	10				
単 位 当 り		m3	1				

(500006-0)

第85号表
SM020-0000-02

小型ﾊﾞｯｸﾎｳ運転　1日当り単価表

種別： ｸﾛｰﾗ型 山積0.13m3
形状： 排出ｶﾞｽ対策型2次 岩補正なし
備考：

名　称	規　格	単位	数　量	単　価	金　額	雑	摘　要
運転手(特殊)		人					R1400
軽油	１．２号	ﾘｯﾄﾙ	25				T0710
小型ﾊﾞｯｸﾎｳ損料(排出ｶﾞｽ対策型)	ｸﾛｰﾗ型　山積0.13m3 2次基準値	供用日					M0170/15
諸雑費		式	1				Z9000
合　計		日					
単 位 当 り		日					

(500006-0)

第86号表
SM107-0000-01

ﾀﾝﾊﾟ運転　1日当り単価表

種別： 60～80kg
形状：
備考：

名　称	規　格	単位	数　量	単　価	金　額	雑	摘　要
特殊作業員		人					R0100
ｶﾞｿﾘﾝ	ﾚｷﾞｭﾗｰ	ﾘｯﾄﾙ	5				T0700
ﾀﾝﾊﾟ及びﾗﾝﾏ賃料	60～80kg	日					MT4674
諸雑費		式	1				Z9000
合　計		日					
単位当り		日					

(500006-0)

第87号表
SM107-0000-02

ﾀﾝﾊﾟ運転　1日当り単価表

種別： 60～80kg
形状：
備考：

名　称	規　格	単位	数　量	単　価	金　額	雑	摘　要
特殊作業員		人					R0100
ｶﾞｿﾘﾝ	ﾚｷﾞｭﾗｰ	ﾘｯﾄﾙ	4				T0700
ﾀﾝﾊﾟ及びﾗﾝﾏ賃料	60～80kg	日					MT4674
諸雑費		式	1				Z9000
合　計		日					
単 位 当 り		日					

(500006-0)

第88号表
SY9010-0000-01

生アスファルト単価　1t当り単価表

種別：再生密粒度ｱｽｺﾝ(13)
形状：
備考：

名　称	規　格	単位	数　量	単　価	金　額	雑	摘　要
ｱｽﾌｧﾙﾄ合材	再生密粒度ｱｽｺﾝ(13)	t	1				T0665
合　計		t	1				
単 位 当 り		t	1				

(500006-0)

第89号表
SM091-0000-01

振動ﾛｰﾗ運転　1日当り単価表

種別：ﾊﾝﾄﾞｶﾞｲﾄﾞ式 0.5～0.6t
形状：
備考：

名　称	規　格	単位	数　量	単　価	金　額	雑	摘　要
特殊作業員		人					R0100
軽油	１．２号	ﾘｯﾄﾙ	3				T0710
振動ﾛｰﾗ損料	舗装用 ﾊﾝﾄﾞｶﾞｲﾄﾞ式　0.5～0.6ｔ	供用日					M1830
諸雑費		式	1				Z9000
合　計		日					
単 位 当 り		日					

(500006-0)

第90号表
SM078-0000-01

振動ｺﾝﾊﾟｸﾀ運転　1日当り単価表

種別：前進型 40～60kg
形状：
備考：

名　称	規　格	単位	数　量	単　価	金　額	雑	摘　要
特殊作業員		人					R0100
ｶﾞｿﾘﾝ	ﾚｷﾞｭﾗｰ	ﾘｯﾄﾙ	5				T0700
振動ｺﾝﾊﾟｸﾀ損料	前進型 40～60kg	供用日					M1854
諸雑費		式	1				Z9000
合　計		日					
単位当り		日					

(500006-0)

第91号表
SS0025-0000-01

ｱﾙﾐ矢板たて込み引抜き(機械施工)　100m当り単価表

種別： 掘削深2.0m以下 設置+撤去
形状： 設置BH0.13 2次、撤去ｸﾚｰﾝBH0.45 1次
備考：

名　称	規　格	単位	数　量	単　価	金　額	雑	摘　要
土木一般世話役		人					R4000
特殊作業員		人					R0100
普通作業員		人					R0200
小型ﾊﾞｯｸﾎｳ運転	ｸﾛｰﾗ型 山積0.13m3 排出ｶﾞｽ対策型2次 岩補正なし	日					第82号表,SM020//1
ﾊﾞｯｸﾎｳ(ｸﾚｰﾝ機能付)運転	ｸﾛｰﾗ型 山積0.45m3 2.9t吊 排出ｶﾞｽ対策型1次 岩補正なし	時間					第98号表,SM515//1
諸雑費		式	1				Z9000
合　計		m	100				
単 位 当 り		m	1				

(500006-0)

第92号表
SS0060-0000-01

支保工（ｱﾙﾐ製）　100m当り単価表

種別：　掘削深2.0m以下(1段) 設置+撤去
形状：　ｱﾙﾐ製腹起し/水圧式ﾊﾟｲﾌﾟｻﾎﾟｰﾄ
備考：

名　称	規　格	単位	数　量	単　価	金　額	雑	摘　要
土木一般世話役		人					R4000
特殊作業員		人					R0100
普通作業員		人					R0200
諸雑費		式	1				Z9000
合　計		m	100				
単 位 当 り		m	1				

第93号表
SS0025-0000-02

ｱﾙﾐ矢板たて込み引抜き(機械施工)　100m当り単価表

種別： 掘削深2.0m以下 設置+撤去
形状： 設置BH0.13 2次、撤去ﾄﾗｯｸｸﾚｰﾝ
備考：

名　称	規　格	単位	数　量	単　価	金　額	雑	摘　要
土木一般世話役		人					R4000
特殊作業員		人					R0100
普通作業員		人					R0200
小型ﾊﾞｯｸﾎｳ運転	ｸﾛｰﾗ型 山積0.13m3 排出ｶﾞｽ対策型2次 岩補正なし	日					第82号表,SM020//1
ﾄﾗｯｸｸﾚｰﾝ賃料	油圧伸縮ｼﾞﾌﾞ型　4.9ｔ吊	日					M4814
諸雑費		式	1				Z9000
ｱﾙﾐ矢板賃料 (L=2000)	88～90日(供用全日)	式	1				K2041//1
ｱﾙﾐ矢板賃料 (L=2500)	88～90日(供用全日)	式	1				N2041//1
合　計		m	100				
単 位 当 り		m	1				

(500006-0)

第94号表
SS0060-0000-02

支保工（軽量金属製）　100m当り単価表

種別：　掘削深2.0m以下(1段) 設置+撤去
形状：　軽量金属腹起し/水圧式ﾊﾟｲﾌﾟｻﾎﾟｰﾄ
備考：

名　称	規　格	単位	数　量	単　価	金　額	雑	摘　要
腹起し材賃料		式	1				TZ0285//1
切梁材賃料		式	1				TZ0286//1
水圧ﾎﾟﾝﾌﾟ賃料	150mm×15m	式	1				TZ0287//1
土木一般世話役		人					R4000
特殊作業員		人					R0100
普通作業員		人					R0200
諸雑費		式	1				Z9000
合　計		m	100				
単 位 当 り		m	1				

(500006-0)

第95号表
SS1030-0000-08

発生土運搬費　10m3当り単価表

種別： 積込2次0.13m3、ﾀﾞﾝﾌﾟﾄﾗｯｸ2t車
形状： L=7.1km As塊 DID区域外
備考：

名　称	規　格	単位	数　量	単　価	金　額	雑	摘　要
ﾀﾞﾝﾌﾟﾄﾗｯｸ運転	普通ﾃﾞｨｰｾﾞﾙ 2t積 ﾀｲﾔ損耗費:良好	日					第97号表,SM070//1
諸雑費		式	1				Z9000
合　計		m3	10				
単 位 当 り		m3	1				

(500006-0)

第96号表
SS1030-0000-07

発生土運搬費　10m3当り単価表

種別： 積込1次0.08m3、ﾀﾞﾝﾌﾟﾄﾗｯｸ2t車
形状： L=9.7km As塊 DID区域外
備考：

名　称	規　格	単位	数　量	単　価	金　額	雑	摘　要
ﾀﾞﾝﾌﾟﾄﾗｯｸ運転	普通ﾃﾞｨｰｾﾞﾙ 2t積 ﾀｲﾔ損耗費:良好	日					第97号表,SM070//1
諸雑費		式	1				Z9000
合　計		m3	10				
単 位 当 り		m3	1				

(500006-0)

第97号表
SM070-0000-01

ﾀﾞﾝﾌﾟﾄﾗｯｸ運転　1日当り単価表

種別： 普通ﾃﾞｨｰｾﾞﾙ 2t積
形状： ﾀｲﾔ損耗費:良好
備考： 岩補正なし

名　称	規　格	単位	数　量	単　価	金　額	雑	摘　要
運転手(一般)		人					R1500
軽油	１．２号	ﾘｯﾄﾙ	21				T0710
ﾀﾞﾝﾌﾟﾄﾗｯｸ損料	ｵﾝﾛｰﾄﾞ・ﾃﾞｨｰｾﾞﾙ　２ｔ積級	供用日					M0400
ﾀｲﾔ損耗費	ﾀﾞﾝﾌﾟﾄﾗｯｸ 2t(良)	供用日					K3505
諸雑費		式	1				Z9000
合　計		日					
単 位 当 り		日					

(500006-0)

第98号表
SM515-0000-01

ﾊﾞｯｸﾎｳ(ｸﾚｰﾝ機能付)運転　1時間当り単価表

種別： ｸﾛｰﾗ型 山積0.45m3 2.9t吊
形状： 排出ｶﾞｽ対策型1次 岩補正なし
備考：

名　称	規　格	単位	数　量	単　価	金　額	雑	摘　要
運転手(特殊)		人					R1400
軽油	１．２号	ﾘｯﾄﾙ	8.6				T0710
ﾊﾞｯｸﾎｳ損料　排出ｶﾞｽ対策型	ｸﾚｰﾝ機能付2.9ｔ吊　ｸﾛｰﾗ型 山積0.45m3 1次	時間					M0220
諸雑費		式	1				Z9000
合　計		時間					
単 位 当 り		時間					

第07-2010号
北花内・新町地内
上水道配水管布設替工事

数 量 計 算 書

第07-2010号北花内・新町地内上水道配水管布設替工事 数量集計表

工　種	名　称	形状寸法	単位	数量	備　考
配水管布設工					
材料費	配水管(DIP-GXφ150)				
	直管	DIP-GXφ150(S種) 内面ｴﾎﾟｷｼ樹脂粉体　　直管 ＋ 切管 ＝ 20本＋21本	本	41	
	曲管	DIP-GXφ150×90°	個		
	曲管	DIP-GXφ150×45°	個	13	
	曲管	DIP-GXφ150×22 1/2°	個	7	
	曲管	DIP-GXφ150×11 1/4°	個	2	
	曲管	DIP-GXφ150×5 5/8°	個	5	
	二受T字管	DIP-GXφ150×φ150	個	3	
	二受T字管	DIP-GXφ150×φ100	個		
	二受T字管	DIP-GXφ150×φ75	個	2	
	受挿片落管	DIP-GXφ150×φ100	個		
	挿受片落管	DIP-GXφ150×φ100	個		
	両受曲管	DIP-GXφ150×45°	個	7	
	両受曲管	DIP-GXφ150×22 1/2°	個	17	
	ﾌﾗﾝｼﾞ付T字管	DIP-GXφ150×φ75	個	1	
	浅層埋設形ﾌﾗﾝｼﾞ付T字管	DIP-GXφ150×φ75	個		
	渦巻式ﾌﾗﾝｼﾞ付T字管	DIP-GXφ150×φ75	個		

第07-2010号北花内・新町地内上水道配水管布設替工事 数量集計表

工　種	名　称	形状寸法	単位	数量	備　考
	継ぎ輪	DIP-GXφ150	個	3	
	両受短管	DIP-GXφ150	個		
	乙字管	DIP-GXφ150 H=300	個		
	乙字管	DIP-GXφ150 H=450	個		
	短管1号	DIP-GXφ150 (7.5K)	個	2	
	短管2号	DIP-GXφ150 (7.5K)	個	1	
	受挿しｿﾌﾄｼｰﾙ仕切弁	DIP-GXφ150	基	1	
	両受ｿﾌﾄｼｰﾙ仕切弁	DIP-GXφ150	基	2	
	ﾌﾗﾝｼﾞ形ｿﾌﾄｼｰﾙ仕切弁	DIP-GXφ150	基		
	不断水割T字管	DIP用　φ200×φ150	個		
	不断水割T字管	DIP用　φ150×φ150	個	1	
	不断水割T字管	VP用　φ150×φ150	個	2	
	ﾗｲﾅ	φ150	個	25	
	P-Link	φ150 ｺﾞﾑ輪含む	個		
	ﾒｶﾆｶﾙｿｹｯﾄ	DIPφ150×HPPEφ150	個		
	ﾒｶﾆｶﾙｿｹｯﾄ	DIPφ150×HIVPφ150	個		
	ﾒｶﾆｶﾙｿｹｯﾄ片落	DIPφ150×HPPEφ100	個		
	ﾒｶﾆｶﾙｿｹｯﾄ片落	DIPφ150×HIVPφ50	個	1	

第07-2010号北花内・新町地内上水道配水管布設替工事 数量集計表

工　種	名　称	形状寸法	単位	数量	備　考
	不断水ｽﾄｯﾊﾟｰﾊﾞﾙﾌﾞ	DIP用　φ150	個		
	不断水ｽﾄｯﾊﾟｰﾊﾞﾙﾌﾞ	PE用　φ150	個		
	不断水ｽﾄｯﾊﾟｰﾊﾞﾙﾌﾞ	VP用　φ150	個	1	
	帽	DIP-GXφ150	個		
	帽	VP用　φ150 ﾒｶﾆｶﾙ	個	1	
	継ぎ輪	DIP-Kφ150	個		
	G-Link	φ150 ﾎﾞﾙﾄ・ﾅｯﾄ、ｺﾞﾑ輪含む	個	66	
	切管用挿口ﾘﾝｸﾞ	φ150	個		
	ﾌﾗﾝｼﾞ接合品	DIP-GXφ150 (7.5K) GF	組	2	
	ﾌﾗﾝｼﾞ接合品	DIP-GXφ150 (7.5K) RF	組		
	ﾌﾗﾝｼﾞ接合品	DIP-GXφ75 (7.5K) GF	組		
	ﾌﾗﾝｼﾞ接合品	DIP-GXφ75 (7.5K) RF	組		
	異形管接合品	DIP-GXφ150	組	32	
	空気弁	φ25	基		
	補修弁	φ75	基		

第07-2010号北花内・新町地内上水道配水管布設替工事 数量集計表

工　種	名　称	形状寸法	単位	数量	備　考
	仕切弁筐	円形2号(鉄蓋・上部壁H150・中部壁H200・下部壁H300・底版H40)	組	3	
	空気弁室		組		
	管明示ｼｰﾄ		m	209.0	
	管明示ﾃｰﾌﾟ		m	135.2	
	ﾎﾟﾁｴﾁﾚﾝｽﾘｰﾌﾞ		m	211.0	

第07-2010号北花内・新町地内上水道配水管布設替工事 数量集計表

工　種	名　称	形状寸法	単位	数量	備　考
配水管布設工					
労務費	配水管(DIP-GXφ150)				
	鋳鉄管布設工	φ150 吊込み据付(機械力)	m	211.0	
	GX形継手接合工	φ150 直管	口	43	
	GX形継手接合工	φ150 P-Link	口		
	GX形継手接合工	φ150 異形管	口	32	
	GX形継手接合工	φ150 G-Link	口	67	
	ﾒｶﾆｶﾙ継手工	φ150	口	2	
	ﾒｶﾆｶﾙ継手工	φ100	口		
	ﾎﾟﾘｴﾁﾚﾝ管(ﾒｶﾆｶﾙ)継手工	φ150	口		
	ﾎﾟﾘｴﾁﾚﾝ管(ﾒｶﾆｶﾙ)継手工	φ100	口		
	ﾌﾗﾝｼﾞ継手工	φ150	口	3	
	ﾌﾗﾝｼﾞ継手工	φ75	口		
	鋳鉄管切断工	φ150 切断のみ	口	52	
	仕切弁設置工	φ150 機械力 縦型	基	3	
	仕切弁ﾎﾞｯｸｽ設置工	鉄蓋 円形 2号	箇所	3	
	仕切弁ﾎﾞｯｸｽ設置工	ﾚｼﾞﾝｺﾝｸﾘｰﾄ製 円形 2号 上部壁 H=150	箇所	3	
	仕切弁ﾎﾞｯｸｽ設置工	ﾚｼﾞﾝｺﾝｸﾘｰﾄ製 円形 2号 中部壁 H=200	箇所	3	

第07-2010号北花内・新町地内上水道配水管布設替工事 数量集計表

工　種	名　称	形状寸法	単位	数量	備　考
	仕切弁ﾎﾞｯｸｽ設置工	ﾚｼﾞﾝｺﾝｸﾘｰﾄ製 円形 2号 下部壁 H=300	箇所	3	
	仕切弁ﾎﾞｯｸｽ設置工	ﾚｼﾞﾝｺﾝｸﾘｰﾄ製 円形 2号 底版 H=40	箇所	3	
	不断水分岐工	DIP用 φ200×φ150	箇所		
	不断水分岐工	DIP用 φ150×φ150	箇所	1	
	不断水分岐工	VP用 φ150×φ150	箇所	2	
	ｽﾄｯﾊﾟｰﾊﾞﾙﾌﾞ設置工	DIP用 φ150	箇所		
	ｽﾄｯﾊﾟｰﾊﾞﾙﾌﾞ設置工	PE用 φ150	箇所		
	ｽﾄｯﾊﾟｰﾊﾞﾙﾌﾞ設置工	VP用 φ150	箇所	1	
	空気弁設置工	人力施工 φ13～25	箇所		
	空気弁ﾎﾞｯｸｽ設置工	鉄蓋	箇所		
	空気弁ﾎﾞｯｸｽ設置工	ﾚｼﾞﾝｺﾝｸﾘｰﾄ製	箇所		
	空気弁ﾎﾞｯｸｽ設置工	ﾚｼﾞﾝｺﾝｸﾘｰﾄ製	箇所		
	空気弁ﾎﾞｯｸｽ設置工	ﾚｼﾞﾝｺﾝｸﾘｰﾄ製	箇所		
	空気弁ﾎﾞｯｸｽ設置工	ﾚｼﾞﾝｺﾝｸﾘｰﾄ製	箇所		
	管明示ｼｰﾄ工		m	209.0	
	管明示ﾃｰﾌﾟ工		m	135.2	
	ﾎﾟﾁｴﾁﾚﾝｽﾘｰﾌﾞ被覆工	φ150	m	211.0	
	既設仕切弁ﾎﾞｯｸｽ撤去工	鉄蓋 円形 2号	箇所	4	

第07-2010号北花内・新町地内上水道配水管布設替工事 数量集計表

工　種	名　称	形状寸法	単位	数量	備　考
	既設仕切弁ﾎﾞｯｸｽ撤去工	ﾚｼﾞﾝｺﾝｸﾘｰﾄ製 円形 2号 上部壁 H=150	箇所		
	既設仕切弁ﾎﾞｯｸｽ撤去工	ﾚｼﾞﾝｺﾝｸﾘｰﾄ製 円形 2号 中部壁 H=200	箇所		
	既設仕切弁ﾎﾞｯｸｽ撤去工	ﾚｼﾞﾝｺﾝｸﾘｰﾄ製 円形 2号 下部壁 H=300	箇所		
	既設仕切弁ﾎﾞｯｸｽ撤去工	ﾚｼﾞﾝｺﾝｸﾘｰﾄ製 円形 2号 底版 H=40	箇所		
	消火栓撤去工	地下式 単口 機械施工	箇所		
	既設消火栓ﾎﾞｯｸｽ撤去工		箇所	1	
		0.12 1			

第07-2010号北花内・新町地内上水道配水管布設替工事 数量集計表

工　種	名　称	形状寸法	単位	数量	備　考
土工費	配水管(DIP-GXφ150)				
	ｱｽﾌｧﾙﾄ舗装版切断工	掘削時 t≦15cm	m	375.3	
	ｺﾝｸﾘｰﾄ舗装版切断工	掘削時 t≦15cm	m		
	ｱｽﾌｧﾙﾄ舗装版取壊し積込工	掘削時 t≦10cm　掘削 BH0.28㎥ 市道 車道	m2	113.7	
		掘削時 t≦10cm　掘削 BH0.28㎥ 県道 車道	m2	19.8	
	ｺﾝｸﾘｰﾄ舗装版破砕工	掘削時 t≦15cm　掘削 BH0.45㎥ 市道 車道(Co)	m2		
	ｱｽﾌｧﾙﾄ塊処理工	掘削時As殻運搬 4t積ﾀﾞﾝﾌﾟﾄﾗｯｸ L=6.5km以下 DID無　積込 BH0.28㎥ 市道 車道	m3	5.7	
		掘削時As殻運搬 4t積ﾀﾞﾝﾌﾟﾄﾗｯｸ L=6.5km以下 DID無　積込 BH0.28㎥ 県道 車道	m3	1.9	
	殻運搬	掘削時Co殻運搬 10t積ﾀﾞﾝﾌﾟﾄﾗｯｸ L=11.5km以下 DID無　積込 BH0.45㎥ 市道 車道(Co)	m3		
	廃材処分	掘削時As殻処分	t	17.9	
		掘削時Co殻(無筋)処分	t		
	構造物とりこわし工	ｱｽﾌｧﾙﾄ 人力施工(仕切弁ﾎﾞｯｸｽ・消火栓ﾎﾞｯｸｽまわり)	m3	0.10	

第07-2010号北花内・新町地内上水道配水管布設替工事 数量集計表

工　種	名　称	形状寸法	単位	数量	備　考
	管路土工	掘削 BH0.28㎥	m3	131.6	
		管周埋戻 BH0.28㎥ ｽｸﾘｰﾆﾝｸﾞｽ	m3	31.6	
		管路埋戻 BH0.28㎥ RC-40	m3	60.1	
	残土処分工	ダンプトラック4t積 BH0.28㎥積込 4t積ﾀﾞﾝﾌﾟﾄﾗｯｸ運搬 L=10.0km DID無	m3	131.6	
	土留工	軽量鋼矢板建込引抜 掘削深2.0m以下(両側)	m	13.6	
		軽量金属支保工設置撤去 設置段数1段 掘削深2.0m以下	m	13.6	
	仮復旧工	市道 車道 表層工 再生密粒度As20 t=5cm	m2	111.8	
		市道 車道 上層路盤工 再生粒度調整砕石RM-30 t=10cm	m2	111.8	
		市道 車道 下層路盤工 再生ｸﾗｯｼｬｰﾗﾝRC-40 t=15cm	m2	111.8	
		県道 車道 表層工 再生密粒度As13 t=5cm	m2	19.8	
		県道 車道 上層路盤工 再生粒度調整砕石RM-30 t=25cm	m2	19.8	
		県道 車道 下層路盤工 再生ｸﾗｯｼｬｰﾗﾝRC-40 t=25cm	m2	19.8	

第07-2010号北花内・新町地内上水道配水管布設替工事 数量集計表

工　種	名　称	形状寸法	単位	数量	備　考
配水管布設工					
材料費	配水管(DIP-GXφ75)				
	直管	DIP-GXφ75(S種) 内面ｴﾎﾟｷｼ樹脂粉体　　直管 ＋ 切管 ＝ 0本＋2本	本	2	
	曲管	DIP-GXφ75×90°	個		
	曲管	DIP-GXφ75×45°	個		
	曲管	DIP-GXφ75×22 1/2°	個		
	曲管	DIP-GXφ75×11 1/4°	個	2	
	曲管	DIP-GXφ75×5 5/8°	個		
	二受T字管	DIP-GXφ75×φ75	個		
	両受曲管	DIP-GXφ75×45°	個		
	両受曲管	DIP-GXφ75×22 1/2°	個	2	
	ﾌﾗﾝｼﾞ付T字管	DIP-GXφ75×φ75	個		
	浅層埋設形ﾌﾗﾝｼﾞ付T字管	DIP-GXφ75×φ75	個		
	渦巻式ﾌﾗﾝｼﾞ付T字管	DIP-GXφ75×φ75	個		
	継ぎ輪	DIP-GXφ75	個		
	両受短管	DIP-GXφ75	個		
	乙字管	DIP-GXφ75 H=300	個		
	乙字管	DIP-GXφ75 H=450	個		

第07-2010号北花内・新町地内上水道配水管布設替工事 数量集計表

工　種	名　称	形状寸法	単位	数量	備　考
	短管1号	DIP-GXφ75 (7.5K)	個	1	
	短管2号	DIP-GXφ75 (7.5K)	個		
	受挿しｿﾌﾄｼｰﾙ仕切弁	DIP-GXφ75	基		
	両受ｿﾌﾄｼｰﾙ仕切弁	DIP-GXφ75	基	1	
	ﾌﾗﾝｼﾞ形ｿﾌﾄｼｰﾙ仕切弁	DIP-GXφ75	基		
	不断水割T字管	DIP用　φ75×φ75	個		
	不断水割T字管	PE用　φ75×φ75	個		
	不断水割T字管	VP用　φ75×φ75	個		
	ﾗｲﾅ	φ75	個	1	
	P-Link	φ75 ｺﾞﾑ輪含む	個		
	ﾒｶﾆｶﾙｿｹｯﾄ	DIPφ75×HPPEφ75	個		
	ﾒｶﾆｶﾙｿｹｯﾄ	DIPφ75×HIVPφ75	個		
	ﾒｶﾆｶﾙｿｹｯﾄ片落	DIPφ75×HPPEφ50	個	1	
	ﾒｶﾆｶﾙｿｹｯﾄ片落	DIPφ75×HIVPφ50	個		
	不断水ｽﾄｯﾊﾟｰﾊﾞﾙﾌﾞ	DIP用　φ75	個		
	不断水ｽﾄｯﾊﾟｰﾊﾞﾙﾌﾞ	PE用　φ75	個		
	不断水ｽﾄｯﾊﾟｰﾊﾞﾙﾌﾞ	VP用　φ75	個		
	帽	DIP-GXφ75	個		

第07-2010号北花内・新町地内上水道配水管布設替工事 数量集計表

工　種	名　称	形状寸法	単位	数量	備　考
	帽	VP用 φ75 ﾒｶﾆｶﾙ	個		
	継ぎ輪	DIP-Kφ75	個		
	G-Link	φ75 ﾎﾞﾙﾄ・ﾅｯﾄ、ｺﾞﾑ輪含む	個	8	
	切管用挿口ﾘﾝｸﾞ	φ75	個		
	ﾌﾗﾝｼﾞ接合品	DIP-GXφ75 (7.5K) GF	組	1	
	ﾌﾗﾝｼﾞ接合品	DIP-GXφ75 (7.5K) RF	組		
	異形管接合品	DIP-GXφ75	組	3	
	空気弁	φ25	基		
	補修弁	φ75	基		
	EFｷｬｯﾌﾟ	φ50	個		

第07-2010号北花内・新町地内上水道配水管布設替工事 数量集計表

工　種	名　称	形状寸法	単位	数量	備　考
	仕切弁筐	円形2号(鉄蓋・上部壁H150・中部壁H200・下部壁H300・底版H40)	組	1	
	空気弁室		組		
	管明示ｼｰﾄ		m	8.1	
	管明示ﾃｰﾌﾟ		m	2.6	
	ﾎﾟﾁｴﾁﾚﾝｽﾘｰﾌﾞ		m	8.2	

第07-2010号北花内・新町地内上水道配水管布設替工事 数量集計表

工　種	名　称	形状寸法	単位	数量	備　考
配水管布設工					
労務費	配水管(DIP-GXφ75)				
	鋳鉄管布設工	φ75 吊込み据付(機械力)	m	8.2	
	GX形継手接合工	φ75 直管	口	1	
	GX形継手接合工	φ75 P-Link	口		
	GX形継手接合工	φ75 異形管	口	3	
	GX形継手接合工	φ75 G-Link	口	8	
	ﾒｶﾆｶﾙ継手工	φ75	口	1	
	ﾒｶﾆｶﾙ継手工	φ50	口		
	ﾎﾟﾘｴﾁﾚﾝ管(ﾒｶﾆｶﾙ)継手工	φ75	口		
	ﾎﾟﾘｴﾁﾚﾝ管(ﾒｶﾆｶﾙ)継手工	φ50	口		
	ﾌﾗﾝｼﾞ継手工	φ75	口	1	
	ﾎﾟﾘｴﾁﾚﾝ管継手工	φ50 融着(EF)接合 1口継手	箇所		
	鋳鉄管切断工	φ75 切断のみ	口	6	
	仕切弁設置工	φ75 機械力 縦型	基	1	
	仕切弁ﾎﾞｯｸｽ設置工	鉄蓋 円形 1号	箇所	1	
	仕切弁ﾎﾞｯｸｽ設置工	ﾚｼﾞﾝｺﾝｸﾘｰﾄ製 円形 1号 上部壁 H=150	箇所	1	
	仕切弁ﾎﾞｯｸｽ設置工	ﾚｼﾞﾝｺﾝｸﾘｰﾄ製 円形 1号 中部壁 H=200	箇所	1	

第07-2010号北花内・新町地内上水道配水管布設替工事 数量集計表

工　種	名　称	形状寸法	単位	数量	備　考
	仕切弁ﾎﾞｯｸｽ設置工	ﾚｼﾞﾝｺﾝｸﾘｰﾄ製 円形 1号 下部壁 H=300	箇所	1	
	仕切弁ﾎﾞｯｸｽ設置工	ﾚｼﾞﾝｺﾝｸﾘｰﾄ製 円形 1号 底版 H=40	箇所	1	
	不断水分岐工	DIP用 φ75×φ75	箇所		
	不断水分岐工	PE用 φ75×φ75	箇所		
	不断水分岐工	VP用 φ75×φ75	箇所		
	ｽﾄｯﾊﾟｰﾊﾞﾙﾌﾞ設置工	DIP用 φ75	箇所		
	ｽﾄｯﾊﾟｰﾊﾞﾙﾌﾞ設置工	PE用 φ75	箇所		
	ｽﾄｯﾊﾟｰﾊﾞﾙﾌﾞ設置工	VP用 φ75	箇所		
	空気弁設置工	人力施工 φ13～25	箇所		
	空気弁ﾎﾞｯｸｽ設置工	鉄蓋	箇所		
	空気弁ﾎﾞｯｸｽ設置工	ﾚｼﾞﾝｺﾝｸﾘｰﾄ製	箇所		
	空気弁ﾎﾞｯｸｽ設置工	ﾚｼﾞﾝｺﾝｸﾘｰﾄ製	箇所		
	空気弁ﾎﾞｯｸｽ設置工	ﾚｼﾞﾝｺﾝｸﾘｰﾄ製	箇所		
	空気弁ﾎﾞｯｸｽ設置工	ﾚｼﾞﾝｺﾝｸﾘｰﾄ製	箇所		
	管明示ｼｰﾄ工		m	8.1	
	管明示ﾃｰﾌﾟ工		m	2.6	
	ﾎﾟﾁｴﾁﾚﾝｽﾘｰﾌﾞ被覆工	φ75	m	8.2	

第07-2010号北花内・新町地内上水道配水管布設替工事 数量集計表

工　種	名　称	形状寸法	単位	数量	備　考
土工費	配水管(DIP-GXφ75)				
	ｱｽﾌｧﾙﾄ舗装版切断工	掘削時 t≦15cm	m	16.4	
	ｺﾝｸﾘｰﾄ舗装版切断工	掘削時 t≦15cm	m		
	ｱｽﾌｧﾙﾄ舗装版取壊し積込工	掘削時 t≦10cm　掘削 BH0.28㎥ 市道 車道	m2	4.9	
		掘削時 t≦10cm　掘削 BH0.28㎥ 県道 車道	m2		
	ｺﾝｸﾘｰﾄ舗装版破砕工	掘削時 t≦15cm　掘削 BH0.45㎥ 市道 車道(Co)	m2		
	ｱｽﾌｧﾙﾄ塊処理工	掘削時As殻運搬 4t積ﾀﾞﾝﾌﾟﾄﾗｯｸ L=6.5km以下 DID無　積込 BH0.28㎥ 市道 車道	m3	0.2	
		掘削時As殻運搬 4t積ﾀﾞﾝﾌﾟﾄﾗｯｸ L=6.5km以下 DID無　積込 BH0.28㎥ 県道 車道	m3		
	殻運搬	掘削時Co殻運搬 10t積ﾀﾞﾝﾌﾟﾄﾗｯｸ L=11.5km以下 DID無　積込 BH0.45㎥ 市道 車道(Co)	m3		
	廃材処分	掘削時As殻処分	t	0.5	
		掘削時Co殻(無筋)処分	t		
	構造物とりこわし工	鉄筋構造物 機械施工(仕切弁ﾎﾞｯｸｽ)	m3		
		仕切弁・空気弁ﾎﾞｯｸｽ撤去時Co殻有筋運搬 4積ﾀﾞﾝﾌﾟﾄﾗｯｸ L=19.0km以下 DID無	m3		
		仕切弁・空気弁ﾎﾞｯｸｽ撤去時二次製品処分	m3		

第07-2010号北花内・新町地内上水道配水管布設替工事 数量集計表

工　種	名　称	形状寸法	単位	数量	備　考
	管路土工	掘削 BH0.28㎥	m3	4.8	
		管周埋戻 BH0.28㎥ ｽｸﾘｰﾆﾝｸﾞｽ	m3	0.8	
		管路埋戻 BH0.28㎥ RC-40	m3	2.6	
	残土処分工	ダンプトラック4t積 BH0.28㎥積込 4t積ﾀﾞﾝﾌﾟﾄﾗｯｸ運搬 L=10.0km DID無	m3	4.8	
	土留工	軽量鋼矢板建込引抜 掘削深2.0m以下(両側)	m		
		軽量金属支保工設置撤去 設置段数1段 掘削深2.0m以下	m		
	仮復旧工	市道 車道 表層工 再生密粒度As20 t=5cm	m2	4.9	
		市道 車道 上層路盤工 再生粒度調整砕石RM-30 t=10cm	m2	4.9	
		市道 車道 下層路盤工 再生ｸﾗｯｼｬｰﾗﾝRC-40 t=15cm	m2	4.9	
		県道 車道 表層工 再生密粒度As13 t=5cm	m2		
		県道 車道 上層路盤工 再生粒度調整砕石RM-30 t=25cm	m2		
		県道 車道 下層路盤工 再生ｸﾗｯｼｬｰﾗﾝRC-40 t=25cm	m2		

第07-2010号北花内・新町地内上水道配水管布設替工事 数量集計表

工　種	名　称	形状寸法	単位	数量	備　考
配水管布設工					
材料費	配水管(HPPEφ50)				
	直管	HPPEφ50 ﾌﾟﾚｰﾝｴﾝﾄﾞ　　直管 ＋ 切管 ＝ 0本＋1本	本	1	
	EFﾍﾞﾝﾄﾞ	HPPEφ50×90°	個		
	EFﾍﾞﾝﾄﾞ	HPPEφ50×45°	個	2	
	EFﾍﾞﾝﾄﾞ	HPPEφ50×22 1/2°	個		
	EFﾍﾞﾝﾄﾞ	HPPEφ50×11 1/4°	個		
	EF片受ﾍﾞﾝﾄﾞ	HPPEφ50×90°	個		
	EF片受ﾍﾞﾝﾄﾞ	HPPEφ50×45°	個	2	
	EF片受ﾍﾞﾝﾄﾞ	HPPEφ50×22 1/2°	個		
	EF片受ﾍﾞﾝﾄﾞ	HPPEφ50×11 1/4°	個		
	EFﾁｰｽﾞ	HPPEφ50×φ50	個		
	EF片受ﾁｰｽﾞ	HPPEφ50×φ50	個		
	EFSﾍﾞﾝﾄﾞ	HPPEφ50 H=300	個		
	EFSﾍﾞﾝﾄﾞ	HPPEφ50 H=450	個		
	EFSﾍﾞﾝﾄﾞ	HPPEφ50 H=600	個		
	EF片受Sﾍﾞﾝﾄﾞ	HPPEφ50 H=300	個		
	EF片受Sﾍﾞﾝﾄﾞ	HPPEφ50 H=450	個		

第07-2010号北花内・新町地内上水道配水管布設替工事 数量集計表

工　種	名　称	形状寸法	単位	数量	備　考
	EF片受Sﾍﾞﾝﾄﾞ	HPPEφ50 H=600	個		
	挿口付ｿﾌﾄｼｰﾙ仕切弁	HPPEφ50	基	1	
	不断水割T字管（SS型）	PE用　φ50×φ50	個		
	不断水割T字管（SS型）	VP用　φ50×φ50	個	1	
	EFﾌﾗﾝｼﾞ	HPPEφ50	個	1	
	EFｷｬｯﾌﾟ	HPPEφ50	個		
	ﾌﾗﾝｼﾞ接合品	GF	組	1	
	ﾌﾗﾝｼﾞ接合品	RF	組		

第07-2010号北花内・新町地内上水道配水管布設替工事 数量集計表

工　種	名　称	形状寸法	単位	数量	備　考
	仕切弁筐		個	1	
	管明示ｼｰﾄ		m	2.6	
	管明示ﾃｰﾌﾟ		m	0.6	
	ﾎﾟﾁｴﾁﾚﾝｽﾘｰﾌﾞ		m	2.6	

第07-2010号北花内・新町地内上水道配水管布設替工事 数量集計表

工　種	名　称	形状寸法	単位	数量	備　考
配水管布設工					
労務費	配水管(HPPEφ50)				
	ﾎﾟﾘｴﾁﾚﾝ管布設工	HPPEφ50 融着接合(EF接合)	m	2.6	
	ﾎﾟﾘｴﾁﾚﾝ管継手工	φ50 融着接合 2口継手	箇所	2	
	ﾎﾟﾘｴﾁﾚﾝ管継手工	φ50 融着接合 1口継手	箇所	3	
	ﾎﾟﾘｴﾁﾚﾝ管ﾒｶﾆｶﾙ継手工	φ50	口	1	
	ﾒｶﾆｶﾙ継手工	φ50	口		
	ﾌﾗﾝｼﾞ継手工	φ50	口	1	
	ﾎﾟﾘｴﾁﾚﾝ管切断工	φ50	口	2	
	仕切弁設置工	鉄蓋 円形 1号	基	1	
	仕切弁ﾎﾞｯｸｽ設置工	ﾚｼﾞﾝｺﾝｸﾘｰﾄ製 円形 1号 上部壁 H=150	個	1	
	仕切弁ﾎﾞｯｸｽ設置工	ﾚｼﾞﾝｺﾝｸﾘｰﾄ製 円形 1号 中部壁 H=200	個	1	
	仕切弁ﾎﾞｯｸｽ設置工	ﾚｼﾞﾝｺﾝｸﾘｰﾄ製 円形 1号 下部壁 H=300	個	1	
	不断水分岐工	ﾚｼﾞﾝｺﾝｸﾘｰﾄ製 円形 1号 底版 H=40	箇所		
	不断水分岐工	VP用 φ50×φ50	箇所	1	
	管明示ｼｰﾄ工	AWφ50埋設部	m	2.6	
	管明示ﾃｰﾌﾟ工	AWφ50埋設部	m	0.6	
	ﾛｹｰﾃｨﾝｸﾞﾜｲﾔｰ工	AWφ50埋設部 材工共(平面延長分のみ計上。積算時割増。)	m	2.6	

第07-2010号北花内・新町地内上水道配水管布設替工事 数量集計表

工　種	名　称	形状寸法	単位	数量	備　考
土工費	配水管(HPPEφ50)				
	ｱｽﾌｧﾙﾄ舗装版切断工	掘削時 t≦15cm	m	5.4	
	ｺﾝｸﾘｰﾄ舗装版切断工	掘削時 t≦15cm	m		
	ｱｽﾌｧﾙﾄ舗装版取壊し積込工	掘削時 t≦10cm　掘削 BH0.28㎥ 市道 車道	m2	1.6	
		掘削時 t≦10cm　掘削 BH0.28㎥ 県道 車道	m2		
	ｺﾝｸﾘｰﾄ舗装版破砕工	掘削時 t≦15cm　掘削 BH0.45㎥ 市道 車道(Co)	m2		
	ｱｽﾌｧﾙﾄ塊処理工	掘削時As殻運搬 4t積ﾀﾞﾝﾌﾟﾄﾗｯｸ L=6.5km以下 DID無　積込 BH0.28㎥ 市道 車道	m3	0.1	
		掘削時As殻運搬 4t積ﾀﾞﾝﾌﾟﾄﾗｯｸ L=6.5km以下 DID無　積込 BH0.28㎥ 県道 車道	m3		
	殻運搬	掘削時Co殻運搬 10t積ﾀﾞﾝﾌﾟﾄﾗｯｸ L=11.5km以下 DID無　積込 BH0.45㎥ 市道 車道(Co)	m3		
	廃材処分	掘削時As殻処分	t	0.2	
		掘削時Co殻(無筋)処分	t		
	構造物とりこわし工	鉄筋構造物 機械施工(仕切弁ﾎﾞｯｸｽ)	m3		
		仕切弁・空気弁ﾎﾞｯｸｽ撤去時Co殻有筋運搬 4積ﾀﾞﾝﾌﾟﾄﾗｯｸ L=19.0km以下 DID無	m3		
		仕切弁・空気弁ﾎﾞｯｸｽ撤去時二次製品処分	m3		

第07-2010号北花内・新町地内上水道配水管布設替工事 数量集計表

工　種	名　称	形状寸法	単位	数量	備　考
	管路土工	掘削 BH0.28㎥	m3	2.0	
		管周埋戻 BH0.28㎥ ｽｸﾘｰﾆﾝｸﾞｽ	m3	0.4	
		管路埋戻 BH0.28㎥ RC-40	m3	1.1	
	残土処分工	ダンプトラック4t積 BH0.28㎥積込 4t積ﾀﾞﾝﾌﾟﾄﾗｯｸ運搬 L=10.0km DID無	m3	2.0	
	土留工	軽量鋼矢板建込引抜 掘削深2.0m以下(両側)	m		
		軽量金属支保工設置撤去 設置段数1段 掘削深2.0m以下	m		
	仮復旧工	市道 車道 表層工 再生密粒度As20 t=5cm	m2	1.6	
		市道 車道 上層路盤工 再生粒度調整砕石RM-30 t=10cm	m2	1.6	
		市道 車道 下層路盤工 再生ｸﾗｯｼｬｰﾗﾝRC-40 t=15cm	m2	1.6	
		県道 車道 表層工 再生密粒度As13 t=5cm	m2		
		県道 車道 上層路盤工 再生粒度調整砕石RM-30 t=25cm	m2		
		県道 車道 下層路盤工 再生ｸﾗｯｼｬｰﾗﾝRC-40 t=25cm	m2		

第07-2010号北花内・新町地内上水道配水管布設替工事 数量集計表

工　種	名　称	形状寸法	単位	数量	備　考
配水管布設工					
材料費	配水管(HIVPφ50)				
	直管	HIVPφ50 ﾌﾟﾚｰﾝｴﾝﾄﾞ　　直管 ＋ 切管 ＝ 0本＋1本	本	1	
	ｴﾙﾎﾞ(A形)	TS φ50	個	3	
	TSｿｹｯﾄ	φ40	個		
	直管	VPφ40	m		
	径違いｿｹｯﾄ	TSφ50×φ40	個		
	TSｿｹｯﾄ	φ40	個		

第07-2010号北花内・新町地内上水道配水管布設替工事 数量集計表

工　種	名　称	形状寸法	単位	数量	備　考
	管明示ｼｰﾄ		m	2.2	
	管明示ﾃｰﾌﾟ		m		
	ﾎﾟﾁｴﾁﾚﾝｽﾘｰﾌﾞ		m		
	ﾛｹｰﾃｨﾝｸﾞﾜｲﾔｰ		m		

第07-2010号北花内・新町地内上水道配水管布設替工事 数量集計表

工　種	名　称	形状寸法	単位	数量	備　考
配水管布設工					
労務費	配水管(HIVPφ50)				
	硬質塩化ﾋﾞﾆﾙ管据付工	φ50	m	2.8	
	硬質塩化ﾋﾞﾆﾙ管切断工	φ50	口	3	
	TS継手工	φ50 2口当り	口	3	
	TS継手工	φ50 1口当り	口		
	TS継手工	φ40 2口当り	口		
	TS継手工	φ40 1口当り	口		
	ﾒｶﾆｶﾙ継手工	φ75以下	口	1	
	管明示ｼｰﾄ工		m	2.2	
	管明示ﾃｰﾌﾟ工		m		
	ﾎﾟﾁｴﾁﾚﾝｽﾘｰﾌﾞ被覆工	φ75	m		
	ﾛｹｰﾃｨﾝｸﾞﾜｲﾔｰ工		m		

第07-2010号北花内・新町地内上水道配水管布設替工事 数量集計表

工　種	名　称	形状寸法	単位	数量	備　考
土工費	配水管(HIVPφ50)				
	ｱｽﾌｧﾙﾄ舗装版切断工	掘削時 t≦15cm	m	5.6	
	ｺﾝｸﾘｰﾄ舗装版切断工	掘削時 t≦15cm	m		
	ｱｽﾌｧﾙﾄ舗装版取壊し積込工	掘削時 t≦10cm　掘削 BH0.28㎥ 市道 車道	m2	1.7	
		掘削時 t≦10cm　掘削 BH0.28㎥ 県道 車道	m2		
	ｺﾝｸﾘｰﾄ舗装版破砕工	掘削時 t≦15cm　掘削 BH0.45㎥ 市道 車道(Co)	m2		
	ｱｽﾌｧﾙﾄ塊処理工	掘削時As殻運搬 4t積ﾀﾞﾝﾌﾟﾄﾗｯｸ L=6.5km以下 DID無　積込 BH0.28㎥ 市道 車道	m3	0.10	
		掘削時As殻運搬 4t積ﾀﾞﾝﾌﾟﾄﾗｯｸ L=6.5km以下 DID無　積込 BH0.28㎥ 県道 車道	m3		
	殻運搬	掘削時Co殻運搬 10t積ﾀﾞﾝﾌﾟﾄﾗｯｸ L=11.5km以下 DID無　積込 BH0.45㎥ 市道 車道(Co)	m3		
	廃材処分	掘削時As殻処分	t	0.24	
		掘削時Co殻(無筋)処分	t		
	構造物とりこわし工	鉄筋構造物 機械施工(仕切弁ﾎﾞｯｸｽ)	m3		
		仕切弁・空気弁ﾎﾞｯｸｽ撤去時Co殻有筋運搬 4積ﾀﾞﾝﾌﾟﾄﾗｯｸ L=19.0km以下 DID無	m3		
		仕切弁・空気弁ﾎﾞｯｸｽ撤去時二次製品処分	m3		

第07-2010号北花内・新町地内上水道配水管布設替工事 数量集計表

工　種	名　称	形状寸法	単位	数量	備　考
	管路土工	掘削 BH0.28㎥	m3	1.3	
		管周埋戻 BH0.28㎥ ｽｸﾘｰﾆﾝｸﾞｽ	m3	0.3	
		管路埋戻 BH0.28㎥ RC-40	m3	0.5	
	残土処分工	ダンプトラック4t積 BH0.28㎥積込 4t積ﾀﾞﾝﾌﾟﾄﾗｯｸ運搬 L=10.0km DID無	m3	1.3	
	土留工	軽量鋼矢板建込引抜 掘削深2.0m以下(両側)	m		
		軽量金属支保工設置撤去 設置段数1段 掘削深2.0m以下	m		
	仮復旧工	市道 車道 表層工 再生密粒度As20 t=5cm	m2	1.7	
		市道 車道 上層路盤工 再生粒度調整砕石RM-30 t=10cm	m2	1.7	
		市道 車道 下層路盤工 再生ｸﾗｯｼｬｰﾗﾝRC-40 t=15cm	m2	1.7	
		県道 車道 表層工 再生密粒度As13 t=5cm	m2		
		県道 車道 上層路盤工 再生粒度調整砕石RM-30 t=25cm	m2		
		県道 車道 下層路盤工 再生ｸﾗｯｼｬｰﾗﾝRC-40 t=25cm	m2		

第07-2010号北花内・新町地内上水道配水管布設替工事 数量集計表

工　種	名　称	形状寸法	単位	数量	備　考
消火栓設置工					
材料費	消火栓				
	地下式単口消火栓	φ75 内面ｴﾎﾟｷｼ粉体塗装	基	1	
	消火栓用補修弁	φ75 内面粉体塗装	基	1	
	ﾌﾗﾝｼﾞ接合材	φ75	組	2	

第07-2010号北花内・新町地内上水道配水管布設替工事 数量集計表

工　種	名　称	形状寸法	単位	数量	備　考
	消火栓ﾎﾞｯｸｽ(鉄蓋)	角形 1号	個	1	
	無収縮ﾓﾙﾀﾙ	消火栓ﾎﾞｯｸｽ鉄蓋用 角形 1号	m3		
	消火栓ﾎﾞｯｸｽ(上部壁)	ﾚｼﾞﾝｺﾝｸﾘｰﾄ製 角形 1号 H=200	個	1	
	消火栓ﾎﾞｯｸｽ(下部壁)	ﾚｼﾞﾝｺﾝｸﾘｰﾄ製 角形 1号 H=200	個	1	
	消火栓ﾎﾞｯｸｽ(底版Co)	ﾚｼﾞﾝｺﾝｸﾘｰﾄ製 角形 1号 H=80	個	1	

第07-2010号北花内・新町地内上水道配水管布設替工事 数量集計表

工　種	名　称	形状寸法	単位	数量	備　考
消火栓設置工					
労務費	消火栓				
	消火栓設置工	機械施工 地下式単口 ﾌﾗﾝｼﾞ接合1口含む 補修弁・ﾌﾗﾝｼﾞ短管等の取り付け管含む	箇所	1	
	消火栓ﾎﾞｯｸｽ設置工	角形 1号 鉄蓋	個	1	
	消火栓ﾎﾞｯｸｽ設置工	ﾚｼﾞﾝｺﾝｸﾘｰﾄ製 角形 1号 上部壁 H=200	個	1	
	消火栓ﾎﾞｯｸｽ設置工	ﾚｼﾞﾝｺﾝｸﾘｰﾄ製 角形 1号 下部壁 H=200	個	1	
	消火栓ﾎﾞｯｸｽ設置工	ﾚｼﾞﾝｺﾝｸﾘｰﾄ製 角形 1号 底版Co H=80	個	1	
	ﾌﾗﾝｼﾞ継手工	φ75 JWWA 7.5K	口	1	

第07-2010号北花内・新町地内上水道配水管布設替工事 数量集計表

工　種	名　称	形状寸法	単位	数量	備　考
給水管布設工					
材料費	給水管(PPφ20)				
	直管	PPφ20	m	20.4	
	ｻﾄﾞﾙ付分水栓	DIPφ150×φ20	組	10	
		DIPφ100×φ20	組		
		DIPφ75×φ20	組		
	分止水栓用ｿｹｯﾄ	PPφ20	個	30	
	PPｿｹｯﾄ	PPφ20	個	10	
	分水栓ｺｱ	φ20	個	10	
	甲型止水栓	φ20	基	10	
	甲型止水栓ﾎﾞｯｸｽ	H300	基	10	

第07-2010号北花内・新町地内上水道配水管布設替工事 数量集計表

工　種	名　称	形状寸法	単位	数量	備　考
	量水器ﾎﾞｯｸｽ	φ20	個		
	管明示ｼｰﾄ		m	20.4	
	管明示ﾃｰﾌﾟ		m		

第07-2010号北花内・新町地内上水道配水管布設替工事 数量集計表

工　種	名　称	形状寸法	単位	数量	備　考
給水管布設工					
配管費	給水管(PPφ20)				
	ﾎﾟﾘｴﾁﾚﾝ管布設工	PPφ20	m	20.4	
	ﾎﾟﾘｴﾁﾚﾝ管継手工	PPφ20　(ｿｹｯﾄ20、分止30、既設管ｷｬｯﾌﾟ10)	口	60	
	ﾎﾟﾘｴﾁﾚﾝ管切断工	PPφ20	口	30	
	小口径鋼管継手工	ねじ込み接合　φ20	口	30	
	ｻﾄﾞﾙ分水栓建込み工	DIPφ150×φ20	箇所	10	
		DIPφ100×φ20	箇所		
		DIPφ75×φ20	箇所		
	ｺｱ取付工	φ20	箇所	10	
	止水栓取付け工	φ20 止水栓ﾎﾞｯｸｽ取付含む	箇所	10	
	管明示ｼｰﾄ工		m	20.4	
	管明示ﾃｰﾌﾟ工		m		
	ﾛｹｰﾃｨﾝｸﾞﾜｲﾔｰ工	PPφ20埋設部 材工共(平面延長分のみ計上。積算時割増。)	m	20.4	

第07-2010号北花内・新町地内上水道配水管布設替工事 数量集計表

工　種	名　称	形状寸法	単位	数量	備　考
給水管布設工					
土工費	給水管(PPφ20)				
	ｱｽﾌｧﾙﾄ舗装版切断工	掘削時 t≦15cm	m	46.7	
	ｺﾝｸﾘｰﾄ舗装版切断工	掘削時 t≦15cm	m		
	ｱｽﾌｧﾙﾄ舗装版取壊し積込工	掘削時 t≦10cm　掘削 BH0.28㎥ 市道 車道	m2	14.0	
		掘削時 t≦10cm　掘削 BH0.28㎥ 県道 車道	m2		
	ｺﾝｸﾘｰﾄ舗装版破砕工	掘削時 t≦15cm　掘削 BH0.45㎥ 市道 車道(Co)	m2		
	ｱｽﾌｧﾙﾄ塊処理工	掘削時As殻運搬 4t積ﾀﾞﾝﾌﾟﾄﾗｯｸ L=6.5km以下 DID無　積込 BH0.28㎥ 市道 車道	m3	0.7	
		掘削時As殻運搬 4t積ﾀﾞﾝﾌﾟﾄﾗｯｸ L=6.5km以下 DID無　積込 BH0.28㎥ 県道 車道	m3		
		掘削時Co殻運搬 10t積ﾀﾞﾝﾌﾟﾄﾗｯｸ L=11.5km以下 DID無　積込 BH0.45㎥ 市道 車道(Co)	m3		
	廃材処分	掘削時As殻処分	t	1.6	
		掘削時Co殻(無筋)処分	t		

第07-2010号北花内・新町地内上水道配水管布設替工事 数量集計表

工　種	名　称	形状寸法	単位	数量	備　考
	管路土工	掘削 BH0.28㎥	m3	9.5	
		管周埋戻 BH0.28㎥ ｽｸﾘｰﾆﾝｸﾞｽ	m3	3.2	
		管路埋戻 BH0.28㎥ RC-40	m3	2.8	
	残土処分工	ダンプトラック4t積 BH0.28㎥積込 4t積ﾀﾞﾝﾌﾟﾄﾗｯｸ運搬 L=10.0km DID無	m3	9.5	
	仮復旧工	市道 車道 表層工 再生密粒度As20 t=5cm	m2	14.0	
		市道 車道 上層路盤工 再生粒度調整砕石RM-30 t=10cm	m2	14.0	
		市道 車道 下層路盤工 再生ｸﾗｯｼｬｰﾗﾝRC-40 t=15cm	m2	14.0	

第07-2010号北花内・新町地内上水道配水管布設替工事　日　数　算　定　書

工　　種	形状・寸法	① 施工量Σ	② 日作業量	①/② 施工日数	適用歩掛
As舗装版切断工	t=15cm以下	449.4m	203m/日	2.21日	R6国土交通省土木工事積算基準p.1753
As舗装版取壊工	BH-0.28m3　t=10cm以下	155.6m2	238m2/日	0.65日	R6水道事業実務必携p.168　100/0.42=238
バックホウ掘削工	BH=0.28m3	149.0m3	85m3/日	1.75日	R6水道事業実務必携p.164
各種埋戻工	BH-0.28m3投入タンパ締固め	103.2m3	36m3/日	2.87日	R6水道事業実務必携p.165
土留工	軽量鋼矢板 建込引抜 H=2.0n以下	13.6m	35m/日	0.39日	R6水道事業実務必携p.48　100/(2+0.9)=34.5
	軽量金属支保 設置撤去	13.6m	91m/日	0.15日	R6水道事業実務必携p.51　100/(0.4+0.3+0.2+0.2)=90.9
仮復旧工 表層工	t=5cm	153.7m2	250m2/日	0.61日	R6水道事業実務必携p.179
仮復旧工 上層路盤工	1.8m未満	153.7m2	222m2/日	0.69日	R6水道事業実務必携p.179　100/0.45=222.2
仮復旧 下層路盤工	1.8m未満	153.7m2	222m2/日	0.69日	R6水道事業実務必携p.179　100/0.45=222.2
鋳鉄管布設工	φ75	8.3m	167m/日	0.05日	R6水道事業実務必携p.53　10/0.06=166.6
	φ100	0.0m	143m/日	0.00日	R6水道事業実務必携p.53　10/0.07=142.9
	φ150	210.2m	111m/日	1.89日	R6水道事業実務必携p.53　10/0.09=111.1
GX形継手接合工	φ75 直管	1口	20口/日	0.05日	R6水道事業実務必携p.58　1/0.05=20
	φ75 異形管	3口	20口/日	0.15日	R6水道事業実務必携p.58　1/0.05=20
	φ75 G-Link	8口	13口/日	0.64日	R6水道事業実務必携p.58　1/0.08=12.5
	φ100 直管	0口	20口/日	0.00日	R6水道事業実務必携p.58　1/0.05=20
	φ100 異形管	0口	20口/日	0.00日	R6水道事業実務必携p.58　1/0.05=20
	φ100 G-Link	0口	13口/日	0.00日	R6水道事業実務必携p.58　1/0.08=12.5
	φ150 直管	43口	20口/日	2.15日	R6水道事業実務必携p.58　1/0.05=20
	φ150 異形管	31口	17口/日	1.87日	R6水道事業実務必携p.58　1/0.06=16.6
	φ150 G-Link	64口	10口/日	6.15日	R6水道事業実務必携p.58　1/0.096=10.4
鋳鉄管切断工	φ75	6口	33口/日	0.18日	R6水道事業実務必携p.92　1/0.03=33.3
	φ100	0口	33口/日	0.00日	R6水道事業実務必携p.92　1/0.03=33.3
	φ150	50口	25口/日	2.00日	R6水道事業実務必携p.92　1/0.04=25
鋳鉄製仕切弁設置工	φ100以下	2基	33基/日	0.06日	R6水道事業実務必携p.98　1/0.03=33.3
	φ150	3基	25基/日	0.12日	R6水道事業実務必携p.98　1/0.04=25
不断水分岐工		2箇所	0.5箇所/日	1.00日	
ストッパーバルブ設置工		1箇所	0.5箇所/日	0.50日	
給水管布設工	φ20 継手、ﾎﾞｯｸｽ設置含む	10箇所	10箇所/日	1.00日	
実工事日数				27.82日	

路線実日数 交通誘導員	２６日×３人＋２日４人＝８６人

位　置　図

A1 S=1:2,500
A3 S=1:5,000

［２ 工 区］

事業名 施設名			
年度	工事名	第07-2010号 北花内・新町地内 上水道配水管布設替工事	
工事場所		北花内・新町　地内	
図面		位置図［２工区］	
図面番号	1/7	縮尺	A1 S=1:2,500 A3 S=1:5,000
事業主体	葛城市水道課		

平面・横断図

［２工区］

平面図

A1 S=1: 250
A3 S=1: 500

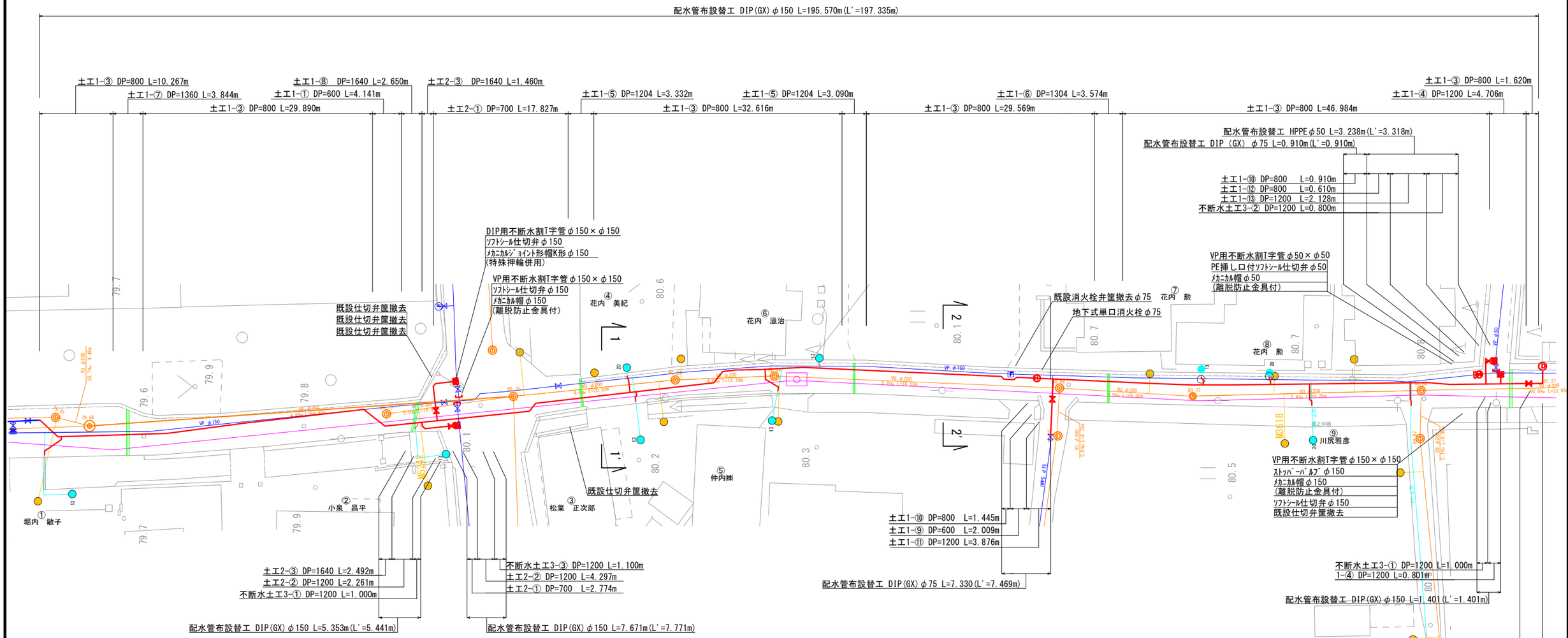

横断図

A1 S=1:50
A3 S=1:100

1 － 1'

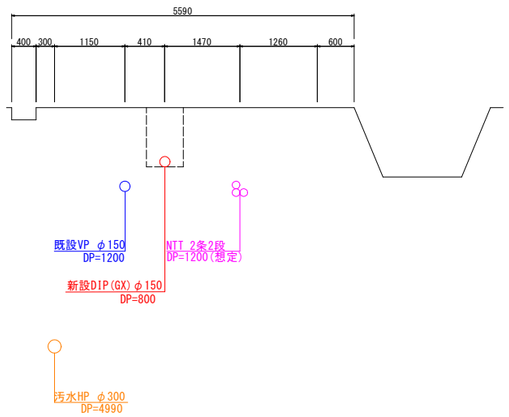

2 － 2'

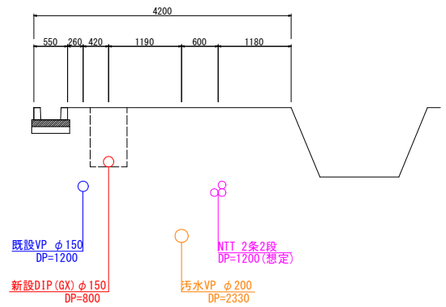

※埋設物の表記は目安であり、試掘等により確認すること。

埋設物表記凡例

	ＮＴＴ
	上水道
	下水管
	ｶﾞｽ管

事業名			
施設名			
年度	工事名	第07-2010号 北花内・新町地内 上水道配水管布設替工事	
工事場所		北花内・新町 地内	
図面		平面・横断図	
図面番号		2/7	縮尺 図示
事業主体		葛城市水道課	

管　割　図(1) S=Free

［２ 工 区］

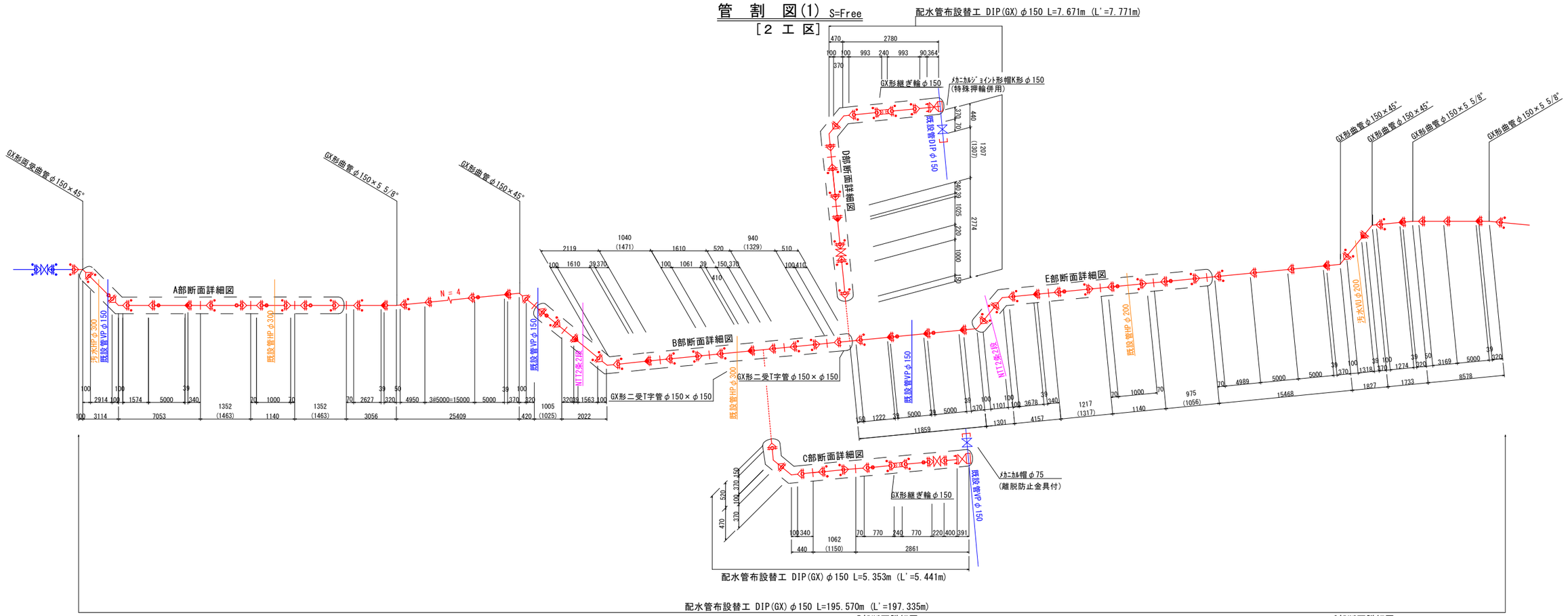

A部断面詳細図

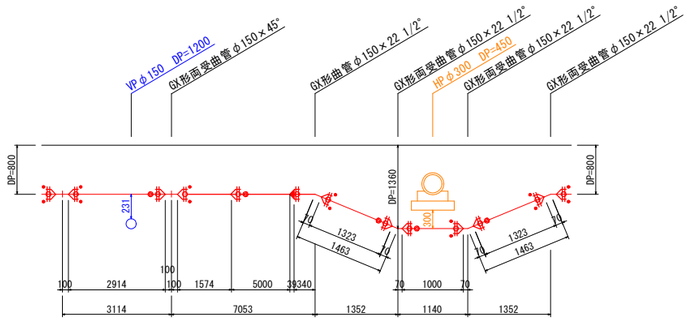

B部断面詳細図

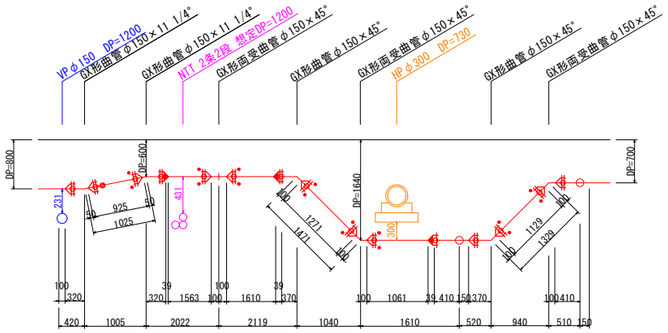

C部断面詳細図

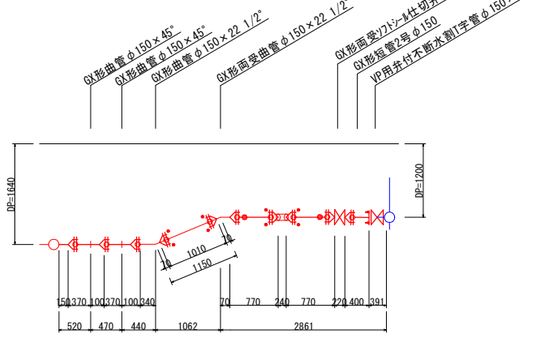

D部断面詳細図

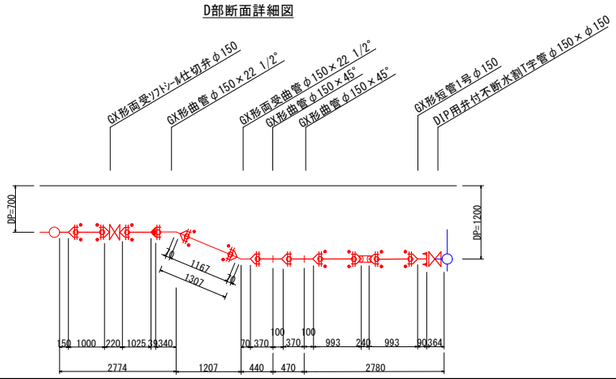

E部断面詳細図

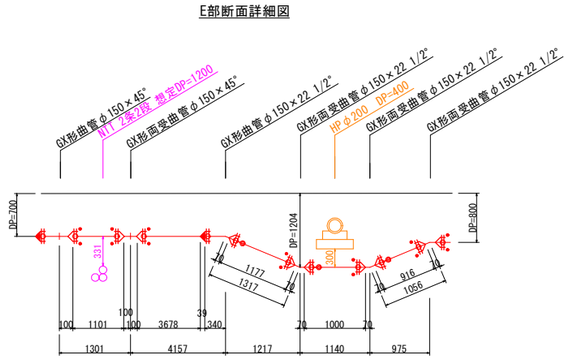

※埋設物の表記は目安であり、試掘等により確認すること。

事業名 施設名			
年度	工事名	第07-2010号 北花内・新町地内 上水道配水管布設替工事	
工事場所		北花内・新町　地内	
図面		管割図(1)	
図面番号	3/7	縮尺	Free
事業主体	葛城市水道課		

管　割　図(2) S=Free

［２ 工 区］

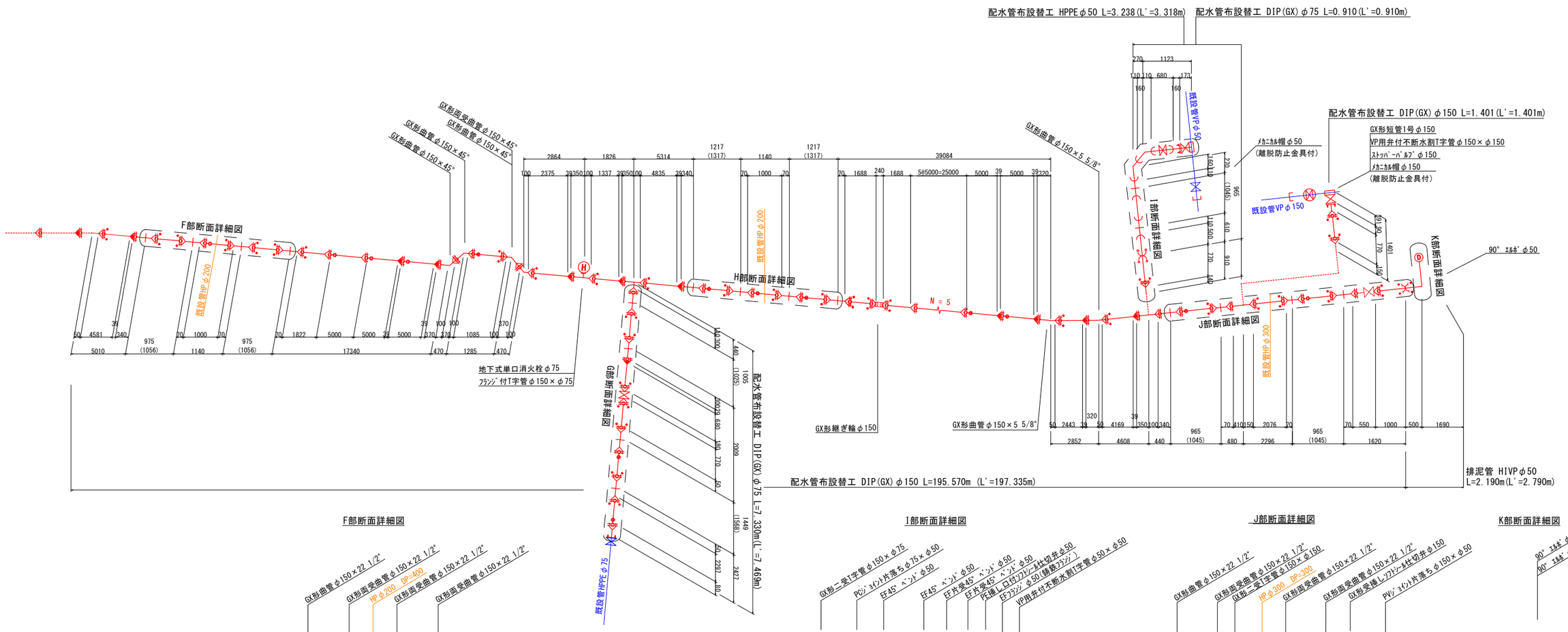

F部断面詳細図

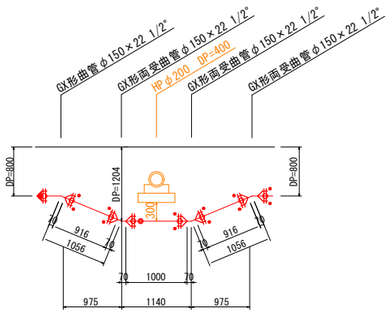

I部断面詳細図

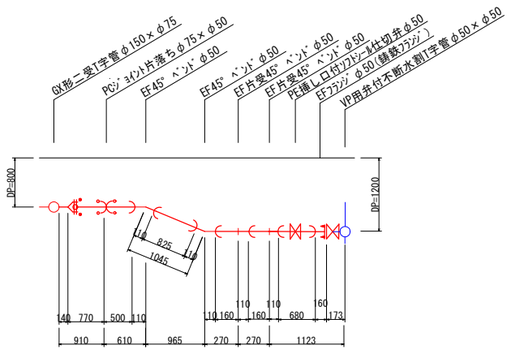

J部断面詳細図

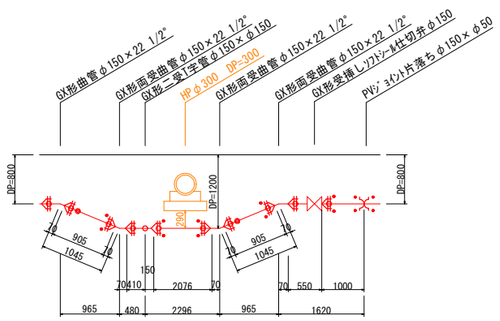

K部断面詳細図

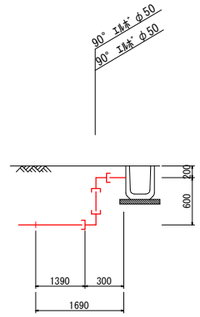

G部断面詳細図

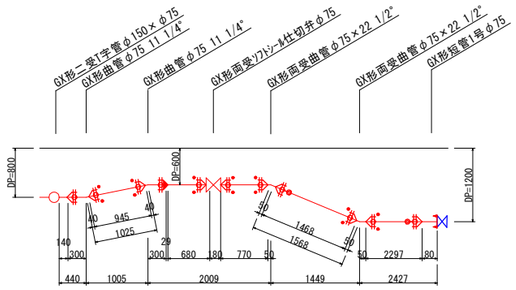

H部断面詳細図

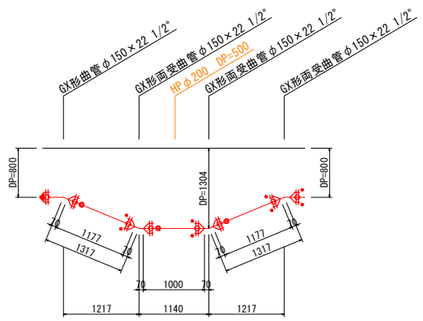

※埋設物の表記は目安であり、試掘等により確認すること。

事業名			
施設名			
年度	工事名	第07-2010号 北花内・新町地内 上水道配水管布設替工事	
工事場所		北花内・新町　地内	
図面		管割図(2)	
図面番号	4/7	縮尺	Free
事業主体		葛城市水道課	

給 水 標 準 図 S=Free

［２ 工 区］

給水装置標準図

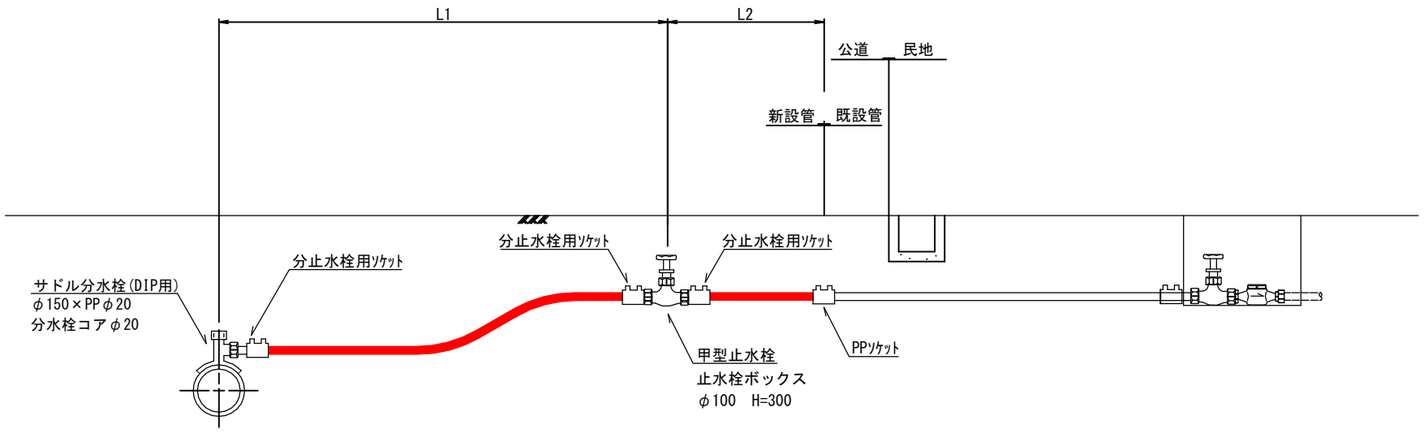

給水土工図

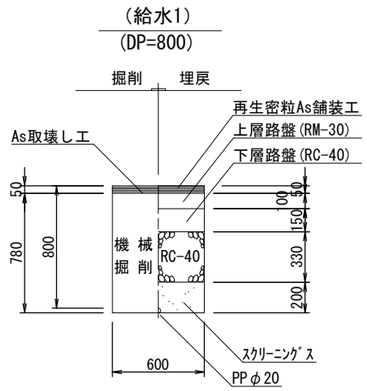

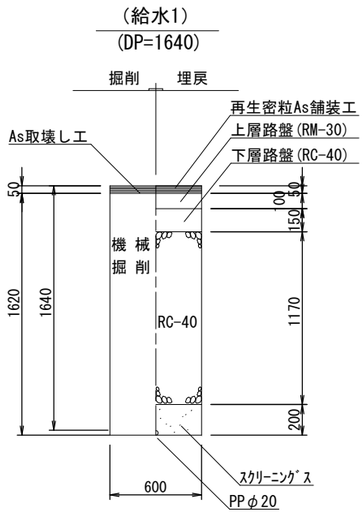

番号	使用者名	L1	L2	延長合計	ｻﾄﾞﾙ分水栓(DIP用) φ150×φ20	分止水栓用ｿｹｯﾄ φ20	甲止水栓 φ20	PPｿｹｯﾄ φ20	分水栓ｺｱ φ20	PPｷｬｯﾌﾟ φ20
1	堀内　敏子	2.966m	0.500m	3.466m	1	3	1	1	1	1
2	小泉　昌平	0.500m	0.500m	1.000m	1	3	1	1	1	1
3	松葉　正次郎	0.805m		1.305m	1	3	1	1	1	1
4	花内　美紀	1.626m		2.126m	1	3	1	1	1	1
5	仲内㈱	3.224m		3.724m	1	3	1	1	1	1
6	花内　滋治	0.500m		1.000m	1	3	1	1	1	1
7	花内　勲	0.500m		1.000m	1	3	1	1	1	1
8	花内　勲	0.500m		1.000m	1	3	1	1	1	1
9	川尻　雅彦	2.323m		2.823m	1	3	1	1	1	1
10	花内　克己	2.417m	0.500m	2.917m	1	3	1	1	1	1

事業名 施設名			
年度	工事名	第07-2010号 北花内・新町地内 上水道配水管布設替工事	
工事場所		北花内・新町　地内	
図面		給水標準図	
図面番号	5/7	縮尺	S=Free
事業主体		葛城市水道課	

弁 室 標 準 図 S=Free

［２ 工 区］

仕切弁室標準図 S=Free

φ150 35型

d=1.20

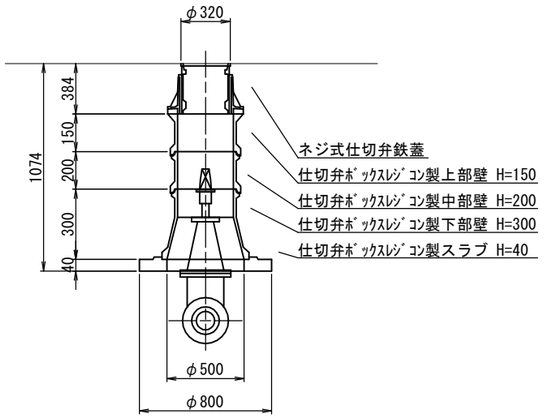

φ150以下 35型

d=0.80

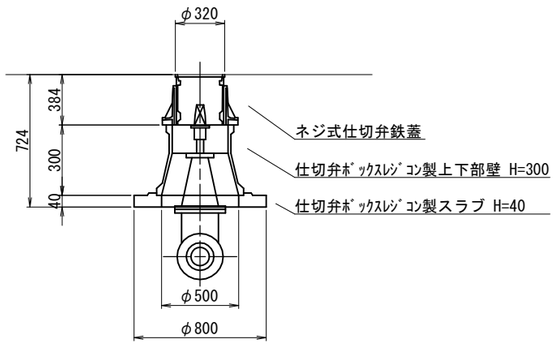

φ150 35型

d=0.70

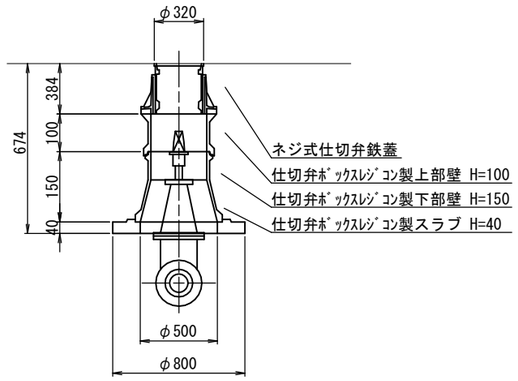

消火栓室標準図 S=Free

d=0.80

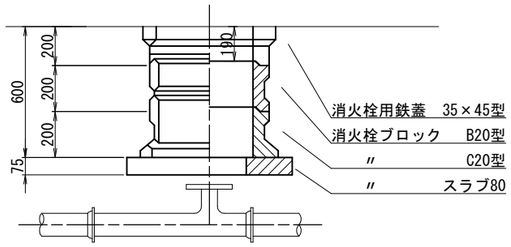

φ100以下 25型

d=1.20

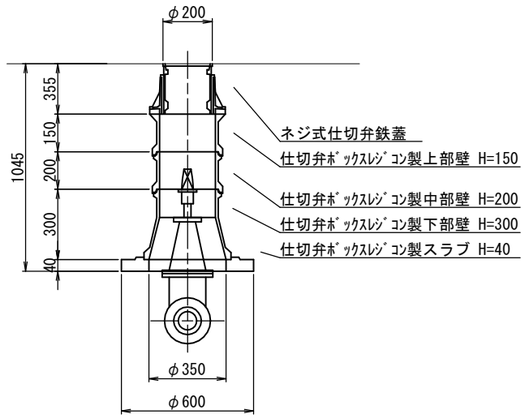

φ100以下 25型

d=0.60

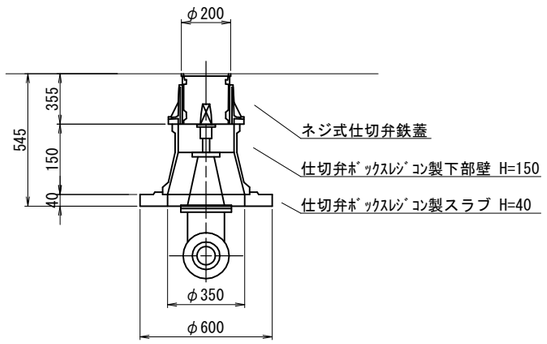

事業名			
施設名			
年度	工事名	第07-2010号 北花内・新町地内 上水道配水管布設替工事	
工事場所		北花内・新町 地内	
図面		弁室標準図	
図面番号	6/7	縮尺	S=Free
事業主体		葛城市水道課	

土工・土留工標準図

［２ 工 区］

土 工 標 準 図

S=Free

市 道 車 道

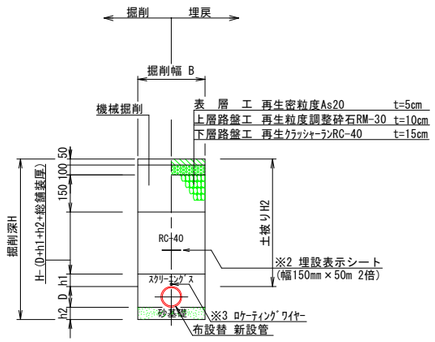

標準配管 素掘区間 寸法表

No.	管 種	呼び径	管外径D	掘削深H	土被りH2	管防護h1	砂基礎h2	掘削幅B
1 － ①	DIP(GX)	150	169	769	600	100		600
1 － ②	DIP(GX)	150	169	869	700	100		600
1 － ③	DIP(GX)	150	169	969	800	100		600
1 － ④	DIP(GX)	150	169	1369	1200	100		600
1 － ⑤	DIP(GX)	150	169	1373	1204	100		600
1 － ⑥	DIP(GX)	150	169	1473	1304	100		600
1 － ⑦	DIP(GX)	150	169	1529	1360	100		900
1 － ⑧	DIP(GX)	150	169	1809	1640	100		900
1 － ⑨	DIP(GX)	75	93	693	600	100		600
1 － ⑩	DIP(GX)	75	93	893	800	100		600
1 － ⑪	DIP(GX)	75	93	1293	1200	100		600
1 － ⑫	HPPE	75	89	989	800	100	100	600
1 － ⑬	HPPE	75	89	1389	1200	100	100	600
1 － ⑭	HIVP	50	60	960	800	100	100	600

※1 DIP管は砂基礎不要
※2 埋設シート布設は、管頂30cm又は路床面
※3 ロケーティングワイヤー布設は、DIP管は不要

県 道 車 道

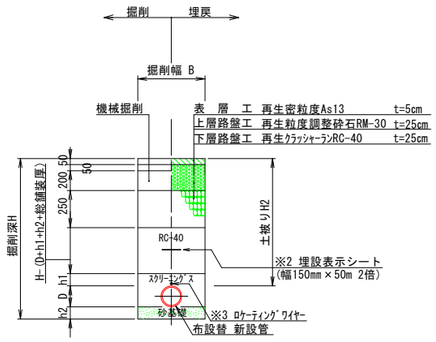

標準配管 素掘区間 寸法表

No.	管 種	呼び径	管外径D	掘削深H	土被りH2	管防護h1	砂基礎h2	掘削幅B
2 － ①	DIP(GX)	150	169	869	700	100		600
2 － ②	DIP(GX)	150	169	1369	1200	100		600
2 － ③	DIP(GX)	150	169	1809	1640	100		900

※1 DIP管は砂基礎不要
※2 埋設シート布設は、管頂30cm又は路床面
※3 ロケーティングワイヤー布設は、DIP管は不要

土 留 工 標 準 図

S=Free

掘削深 1.5m<H≦1.8m
(軽量金属支保工1段)

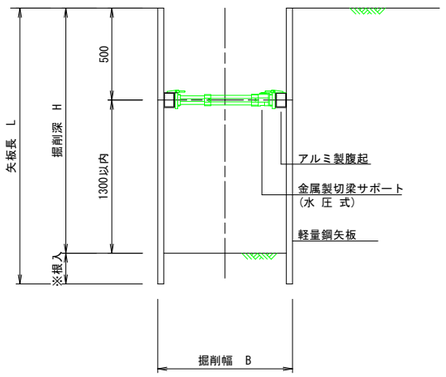

掘削深 1.8m<H≦2.3m
(軽量金属支保工2段)

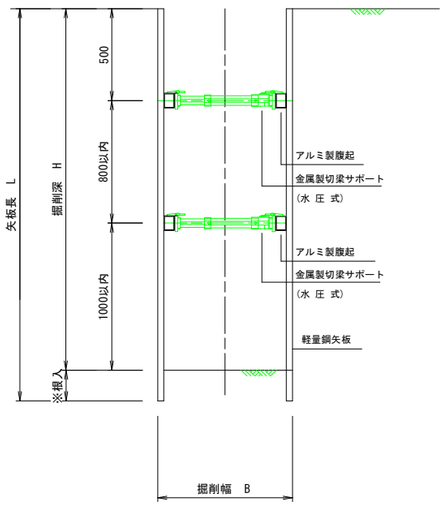

掘削深	矢板長L	支保工	掘 削 幅 B							
			DIP φ75	DIP φ150	VP φ50	HPPE φ50	(VP用)ストッパー φ150	(VP用)不断水分岐 φ150×φ150	(VP用)不断水分岐 φ50×φ50	(DIP用)不断水分岐 φ150×φ150
1.5m<H≦1.8m	2.0m	1段		900			1200	1000	800	1000
1.8m<H≦2.3m	2.5m	2段	---		---	---				

支保工は軽量金属支保工とし切梁設置位置は工事箇所により計算の上決定すること。
根入長 20cm以上

不断水分岐土工図 S=Free

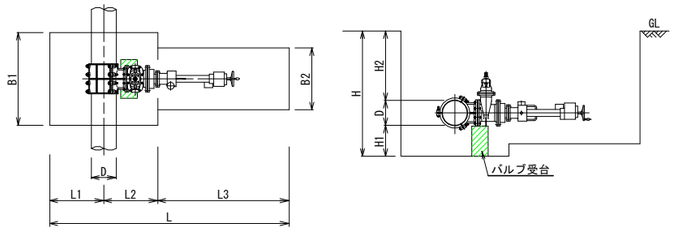

不断水割分岐 寸法表

No.	管種	呼び径	H	D	H1	H2	L	L1	L2	L3	B1	B2
3 － ①	VP	φ150×φ150	1665	165	300	1200	2300	400	600	1300	1000	600
3 － ②	VP	φ50×φ50	1560	60	300	1200	1800	300	500	1000	800	600
3 － ③	DIP	φ150×φ150	1669	169	300	1200	2300	500	600	1200	1000	600

不断水ストッパー土工図 S=Free

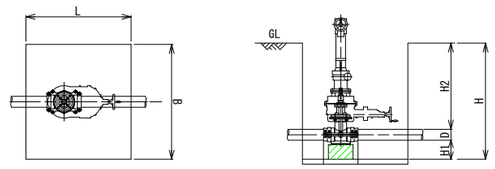

不断水ストッパー 寸法表

管種	呼び径	H	D	H1	H2	L	B
VP	φ150	1565	165	200	1200	1300	1200

事 業 名 施 設 名			
年 度	工事名	第07-2010号 北花内・新町地内 上水道配水管布設替工事	
工 事 場 所		北花内・新町 地内	
図 面		土工・土留工標準図	
図 面 番 号	7/7	縮 尺	S=Free
事 業 主 体	葛 城 市 水 道 課		