仕様	
天板	ホワイトオーク柾目化粧単板練り付け（ランバーコア芯） ポリウレタン塗装
側板	ホワイトオーク柾目化粧単板練り付け（フラッシュ） ポリウレタン塗装
棚板	ホワイトオーク柾目化粧単板練り付け（合板芯） ポリウレタン塗装

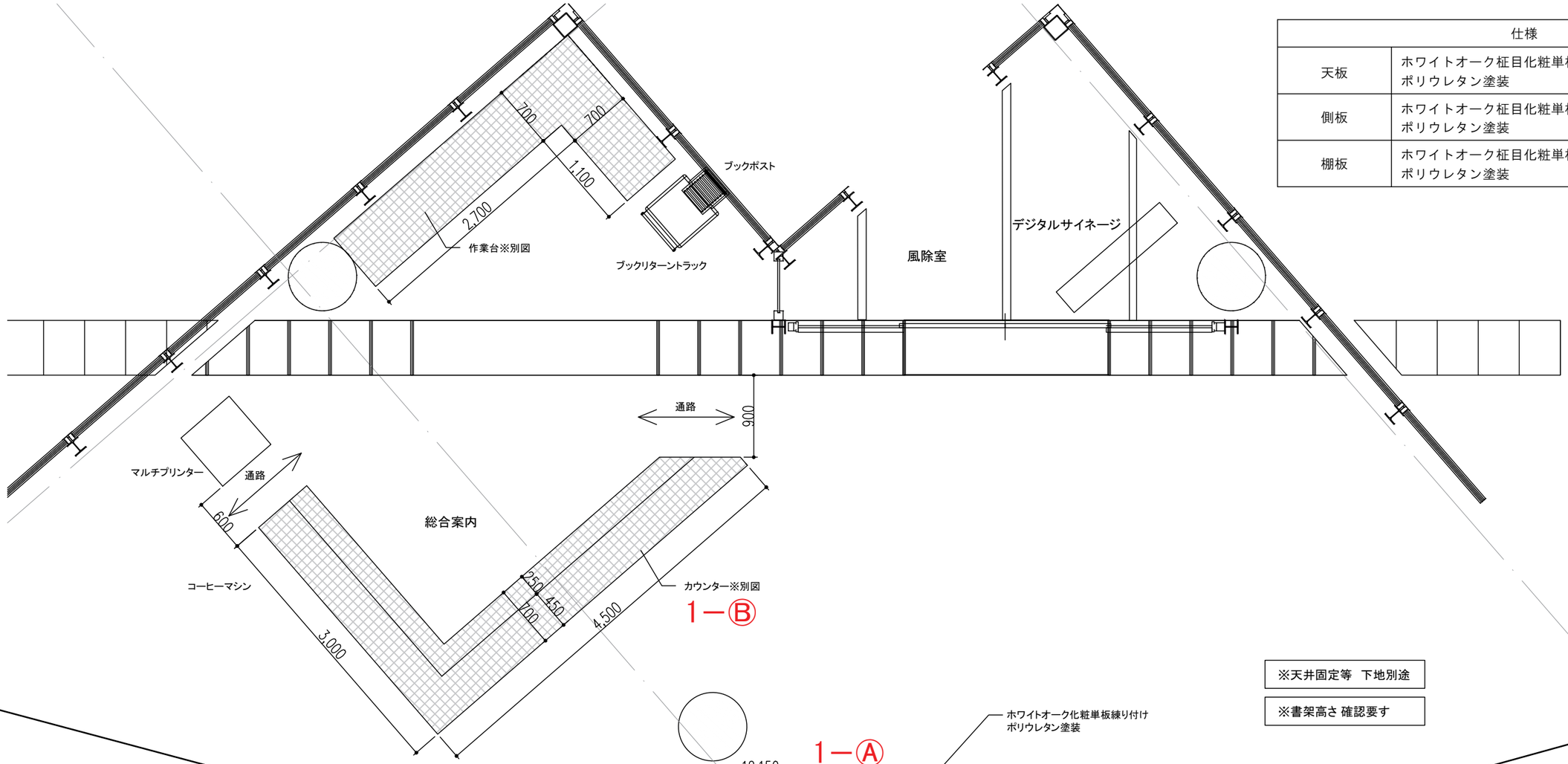

※天井固定等　下地別途

※書架高さ 確認要す

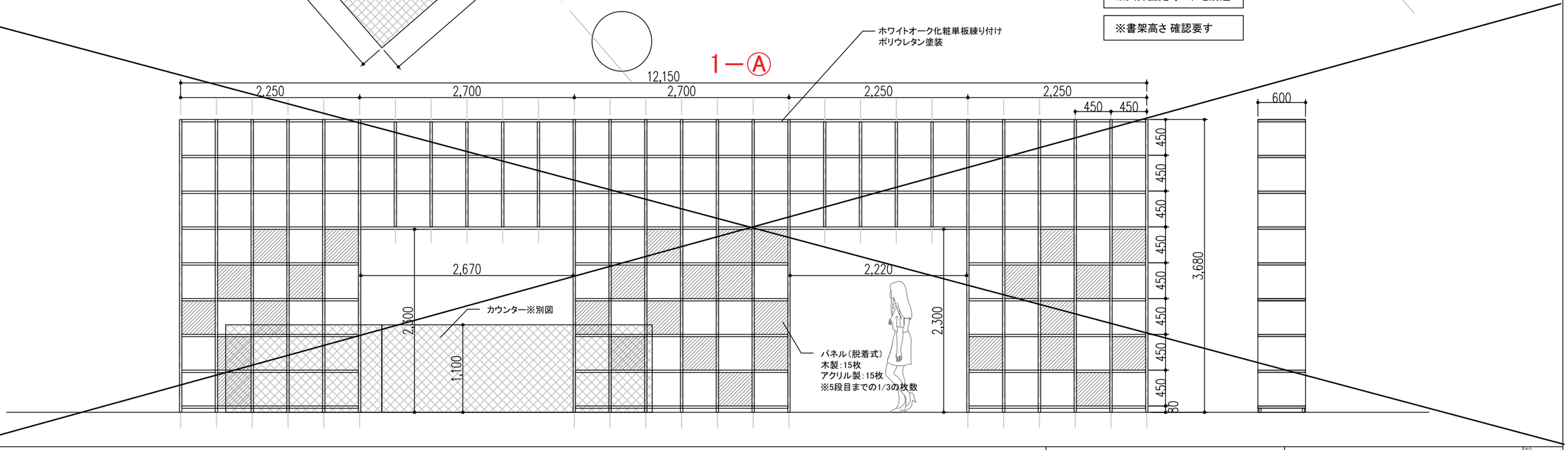

青木茂建築工房・福本設計　設計共同企業体 一級建築士 350103号 秋山 徹	（仮称）當麻複合施設整備に係る設計等業務委託		NO.
2025/02/04	1階 ゲート書架	1ーⒶ　A3　1:50	#レイアウトID

上天板	黒滝産スギ板目突板合板(乱貼り) 木口共貼
腰板・側板(外)	黒滝産スギ板目突板合板(乱貼り) 木口共貼
下天板	メラミン化粧板(単色) 木口共貼
箱内部・巾木	ポリ合板(単色)・メラミン化粧板(単色) 木口共貼
塗　装	ポリウレタン
その他	LED、丁番、堀込引手、投入口、配線孔、コンセント

※コーヒーマシン、ゴミ箱 別途

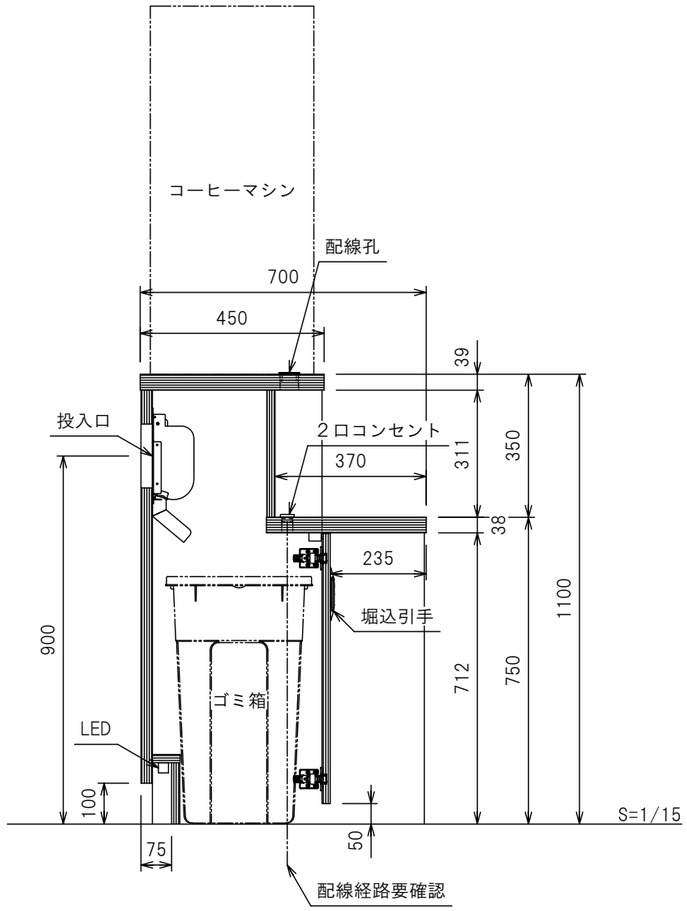

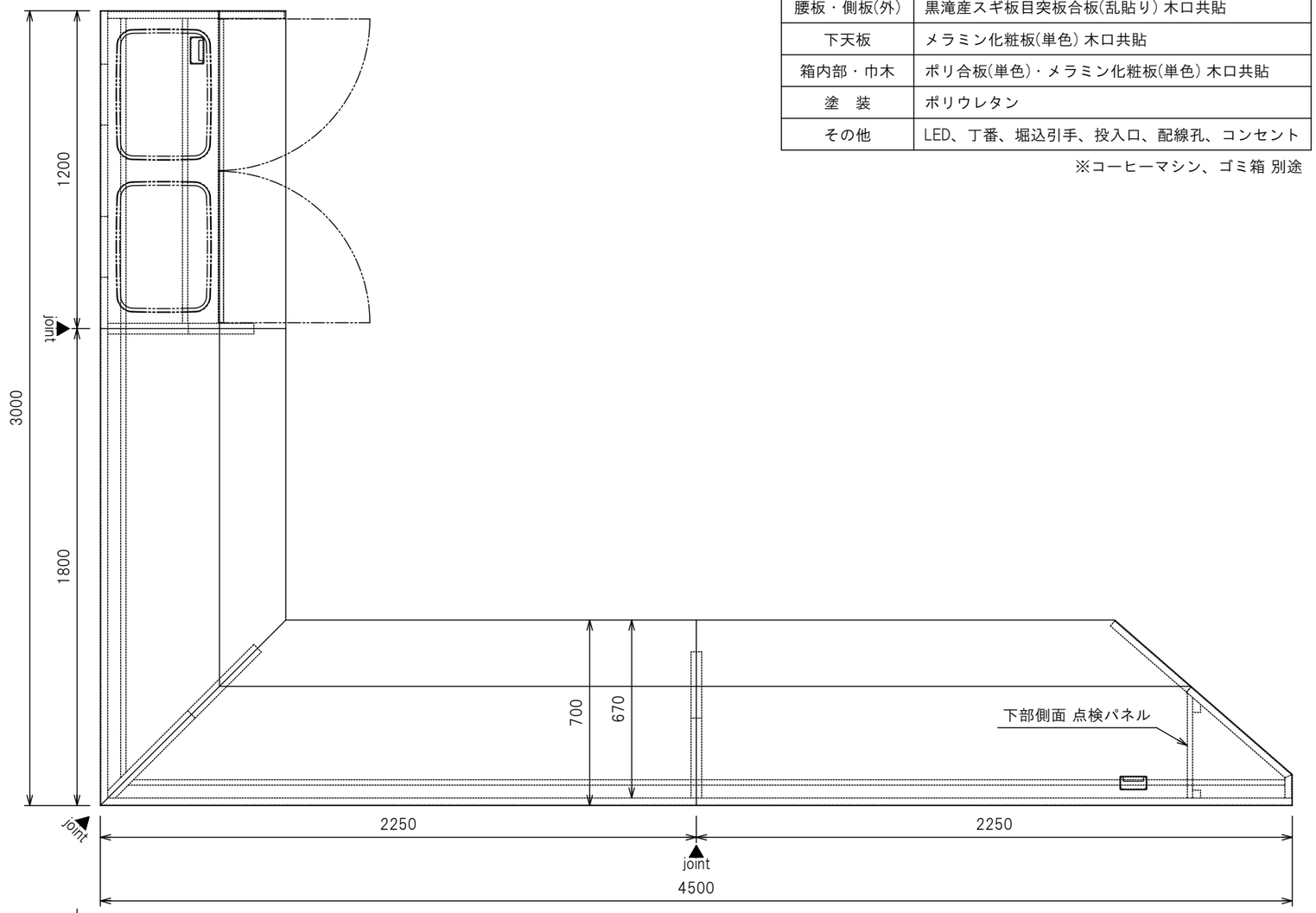

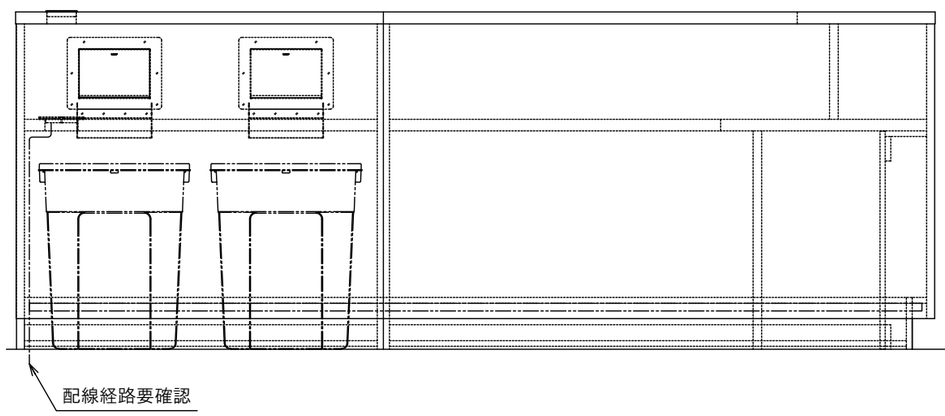

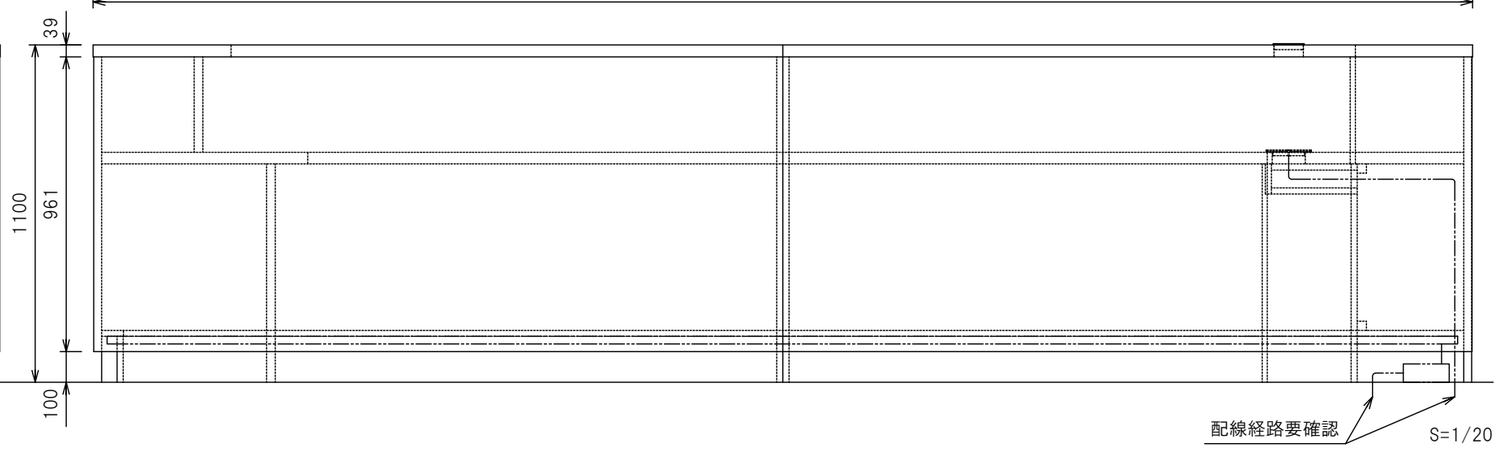

青木茂建築工房・福本設計　設計共同企業体 一級建築士 350103号 秋山 徹	(仮称) 當麻複合施設整備に係る設計等業務委託	NO.
2025/02/04	1階 総合受付カウンター　1-Ⓑ　A3　1:20	#レイアウトID

仕様	
天板	ホワイトオーク柾目化粧単板練り付け（ランバーコア芯） ポリウレタン塗装
側板・腰板	ホワイトオーク柾目化粧単板練り付け（フラッシュ） ポリウレタン塗装

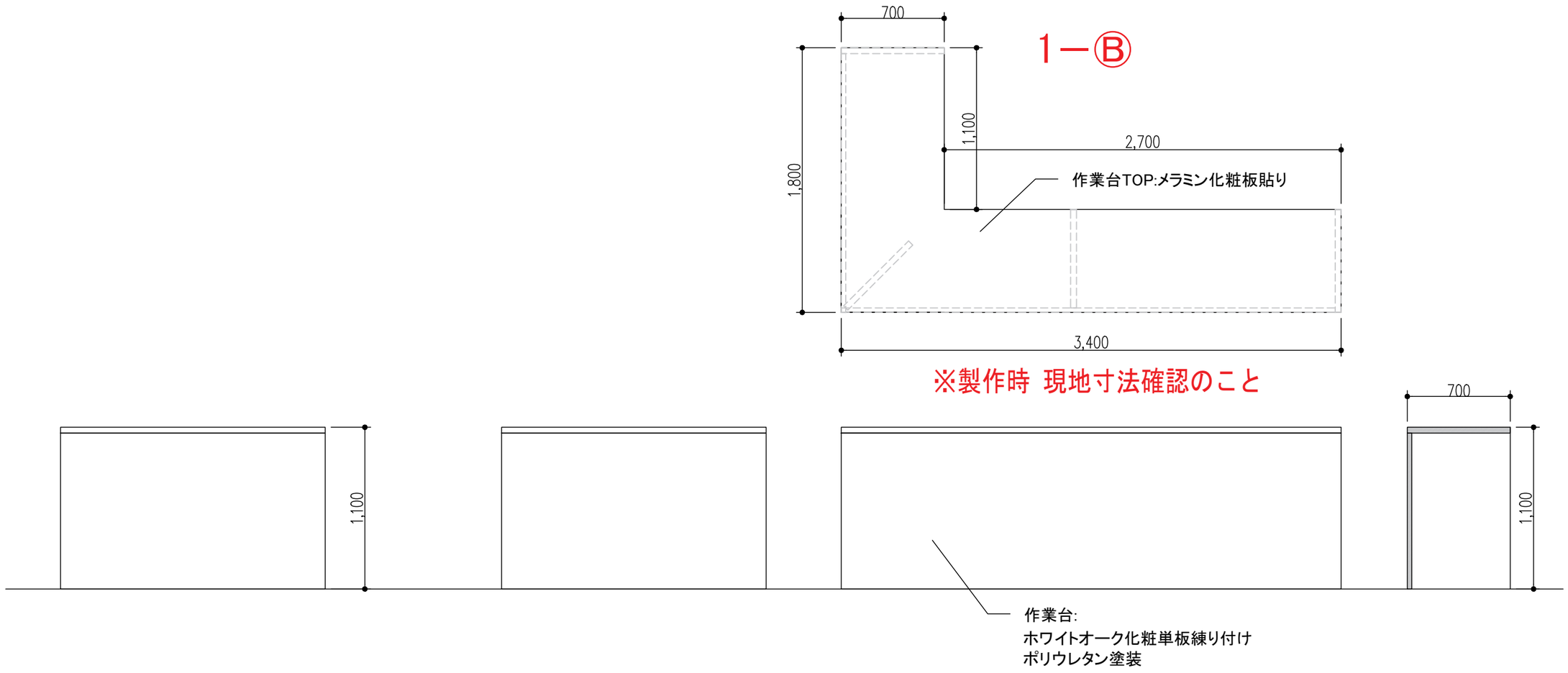

青木茂建築工房・福本設計　設計共同企業体 一級建築士 350103号 秋山 徹	（仮称）當麻複合施設整備に係る設計等業務委託	NO.
2025/02/04	1階 総合受付カウンター（作業台）1ーⒷ A3 1:30	#レイアウトID

上天板	黒滝産スギ上小節40%圧縮材
腰板・側板(外)	黒滝産スギ板目突板合板 木口共貼
リ　ブ	黒滝産スギ上小節無圧縮材
下天板	メラミン化粧板(単色) 木口共貼
箱内部・巾木	ポリ合板(単色)・メラミン化粧板(単色) 木口共貼
塗　装	ポリウレタン
その他	LED、丁番、リフトアシスト、配線孔、コンセント

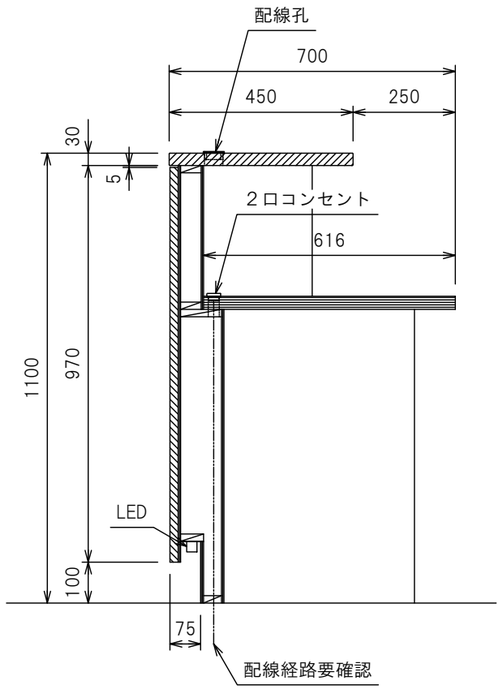

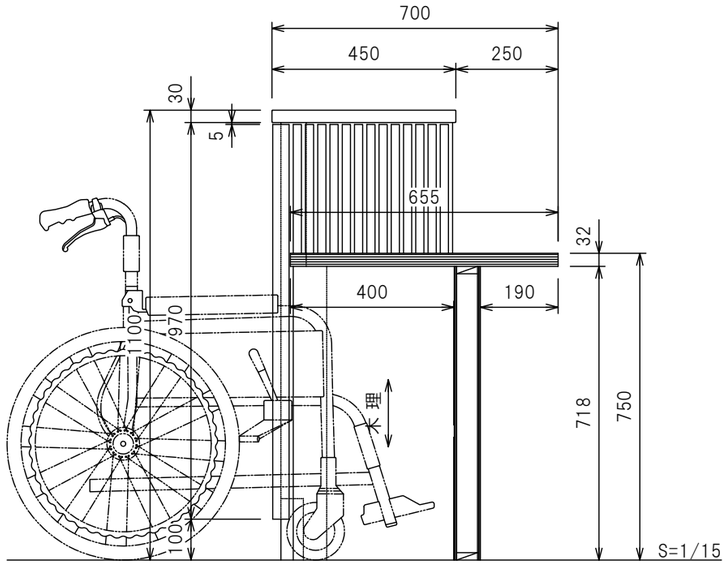

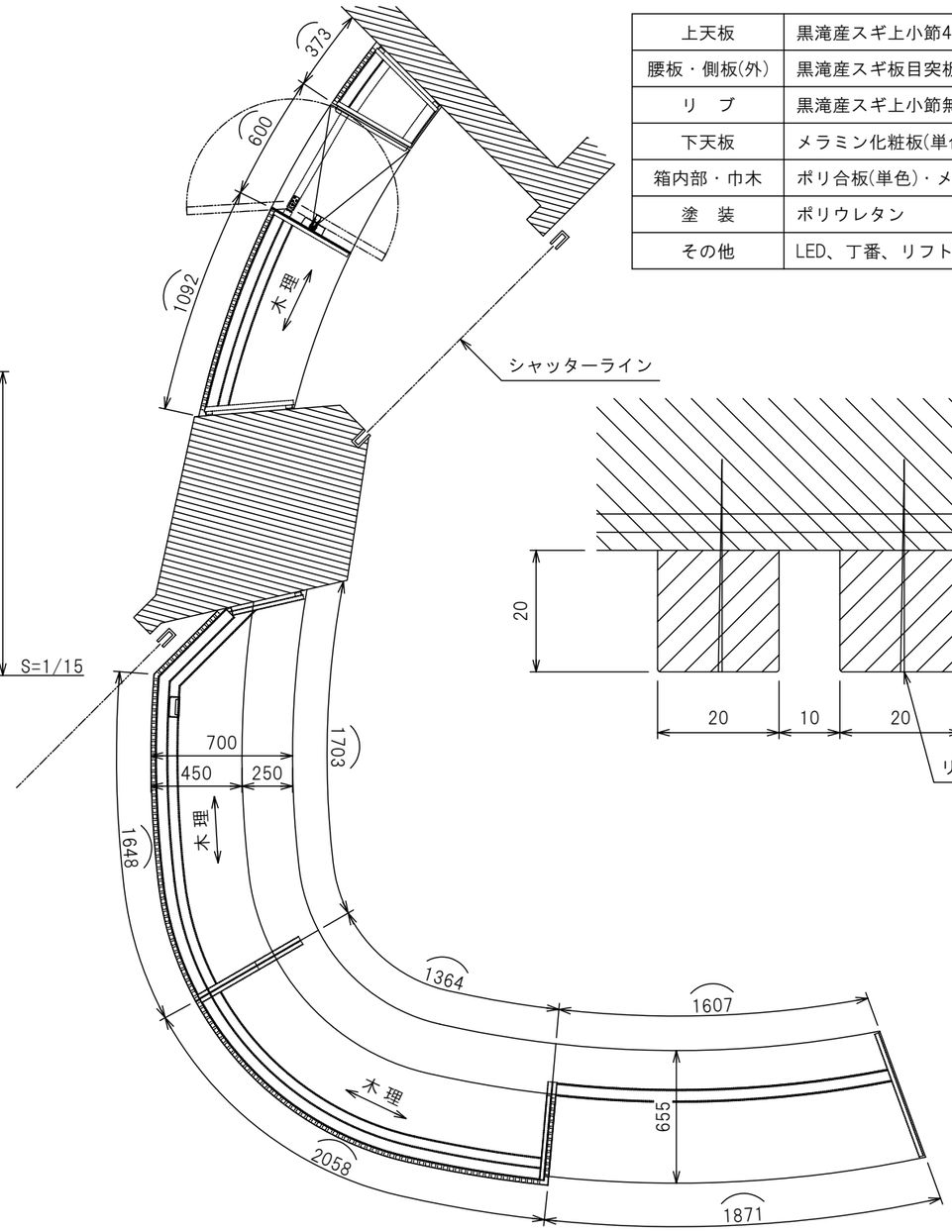

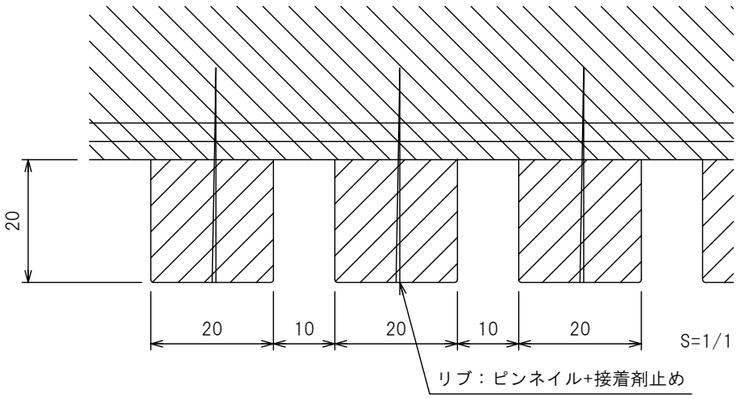

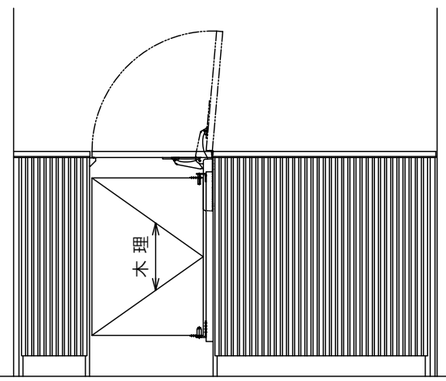

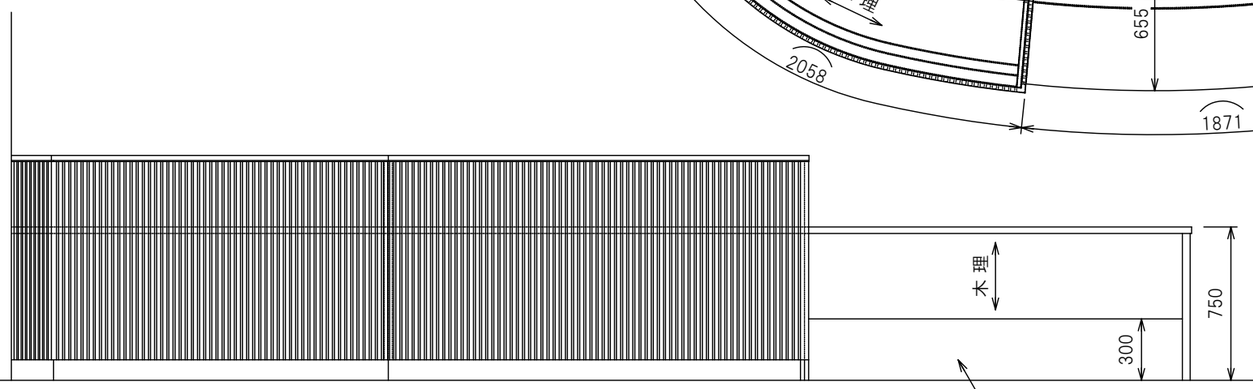

正面展開図 S=1/30

青木茂建築工房・福本設計　設計共同企業体 一級建築士 350103号 秋山 徹	(仮称) 當麻複合施設整備に係る設計等業務委託	NO.
2025/02/04	1階 図書カウンター　1-Ⓒ　A3　1:20 1:30	#レイアウトID

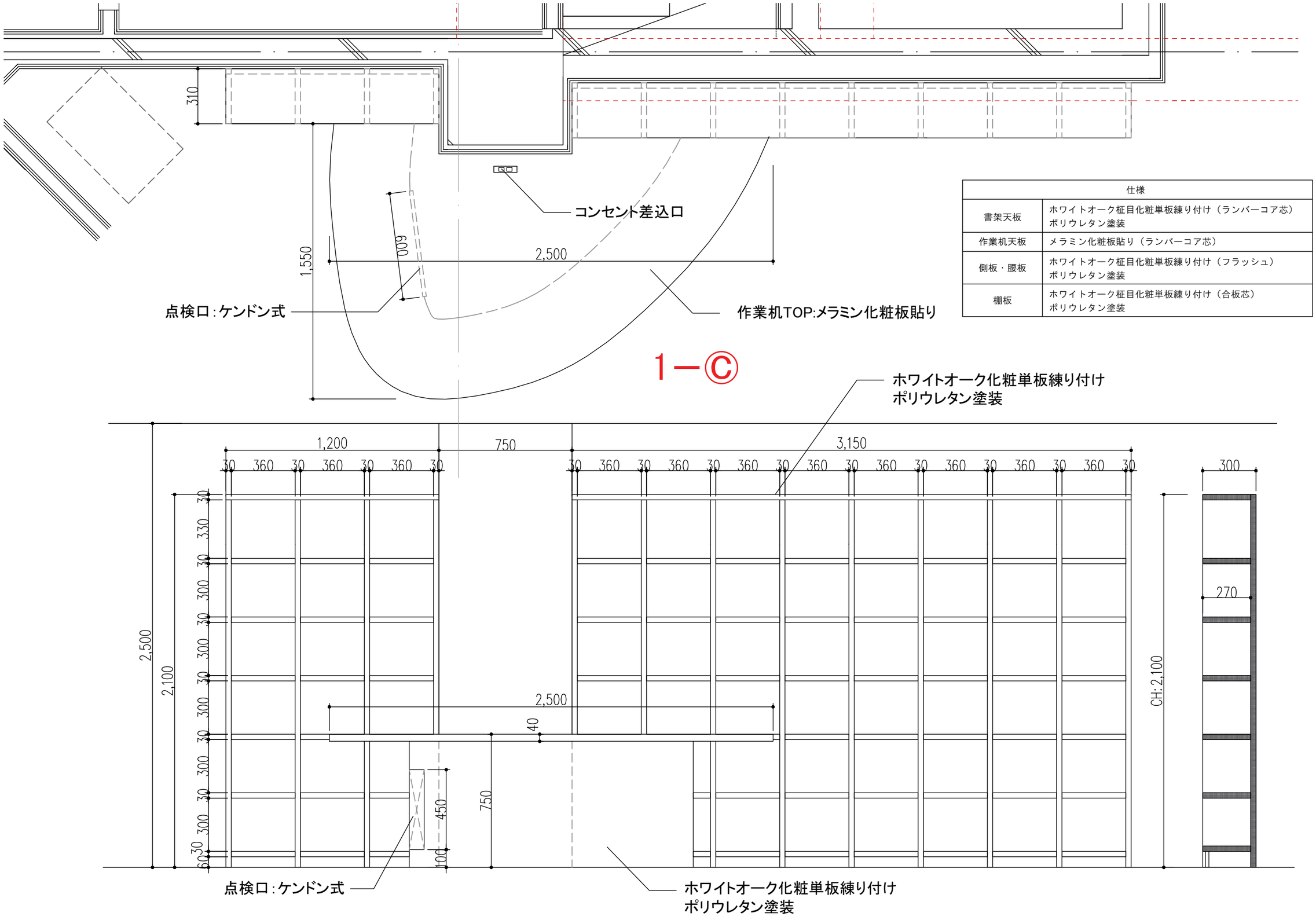

仕様	
書架天板	ホワイトオーク柾目化粧単板練り付け（ランバーコア芯） ポリウレタン塗装
作業机天板	メラミン化粧板貼り（ランバーコア芯）
側板・腰板	ホワイトオーク柾目化粧単板練り付け（フラッシュ） ポリウレタン塗装
棚板	ホワイトオーク柾目化粧単板練り付け（合板芯） ポリウレタン塗装

青木茂建築工房・福本設計　設計共同企業体 一級建築士 350103号 秋山 徹	（仮称）當麻複合施設整備に係る設計等業務委託	NO.
2025/02/04	1階 図書カウンター　1ーⒸ　A3　1:20	#レイアウトID

仕様	
天板	ホワイトオーク柾目化粧単板練り付け（ランバーコア芯） ポリウレタン塗装
側板	ホワイトオーク柾目化粧単板練り付け（フラッシュ） ポリウレタン塗装
棚板	ホワイトオーク柾目化粧単板練り付け（合板芯） ポリウレタン塗装

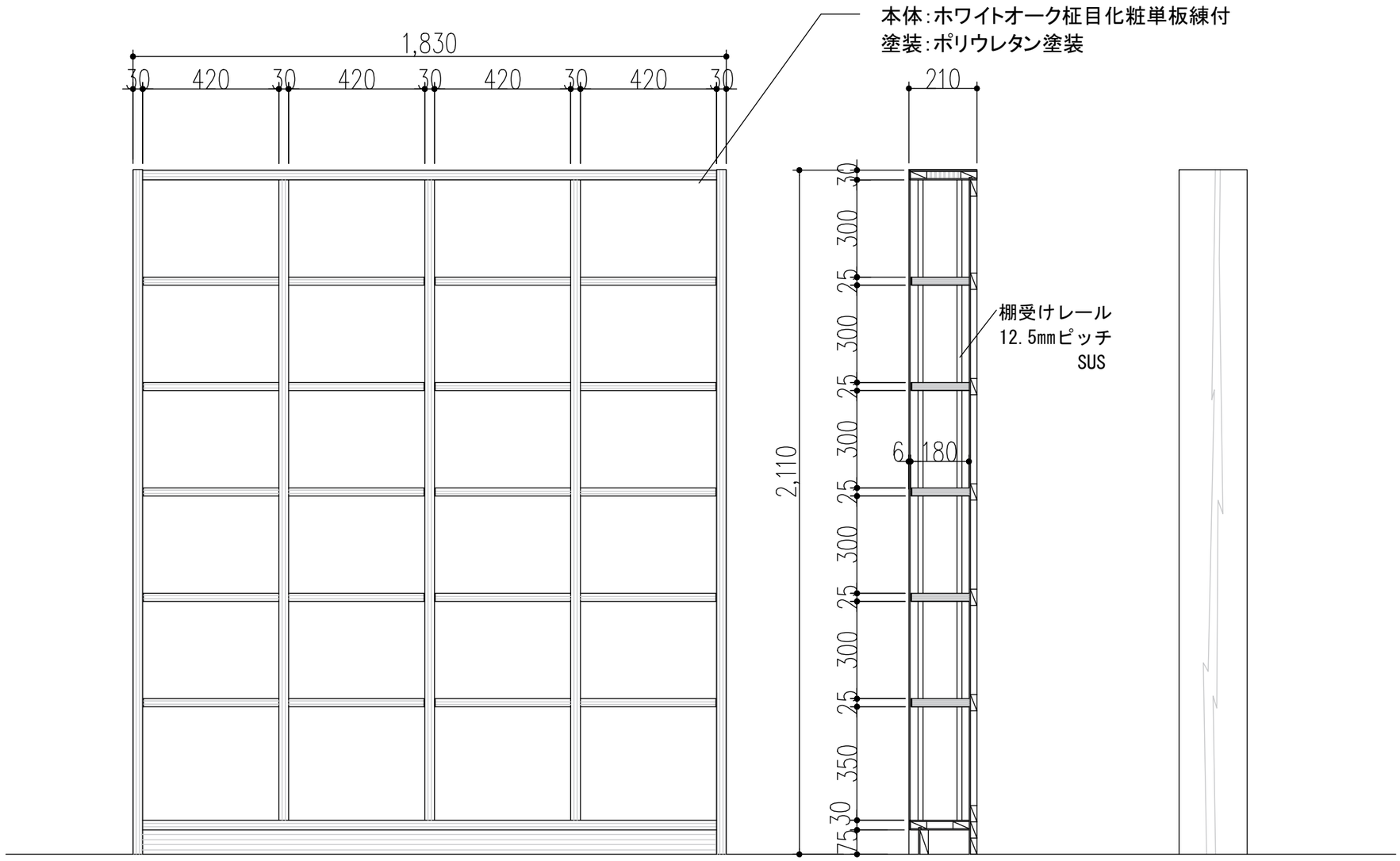

1—Ⓓ

青木茂建築工房・福本設計　設計共同企業体 一級建築士 350103号 秋山 徹	（仮称）當麻複合施設整備に係る設計等業務委託	NO.
2025/02/04	1階 図書カウンター （カウンターバック棚）　1—Ⓓ　A3　1:15	#レイアウトID

仕様	
天板・中棚	ホワイトオーク柾目化粧単板練り付け（ランバーコア芯） ポリウレタン塗装
側板・背板・巾木	ホワイトオーク柾目化粧単板練り付け（フラッシュ） ポリウレタン塗装
傾斜展示棚板	ホワイトオーク柾目化粧単板練り付け（合板芯） ポリウレタン塗装

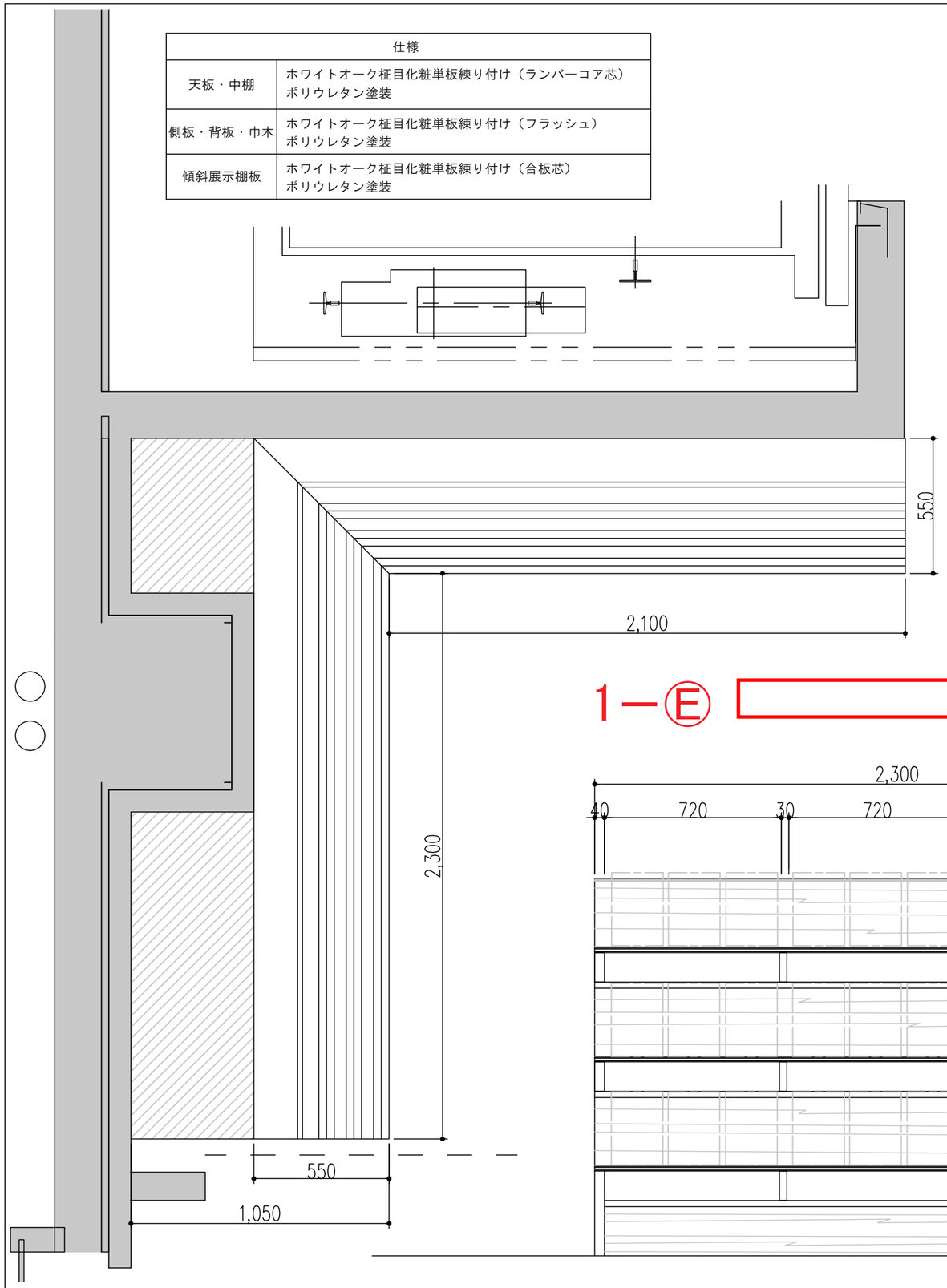

雑誌：51タイトル

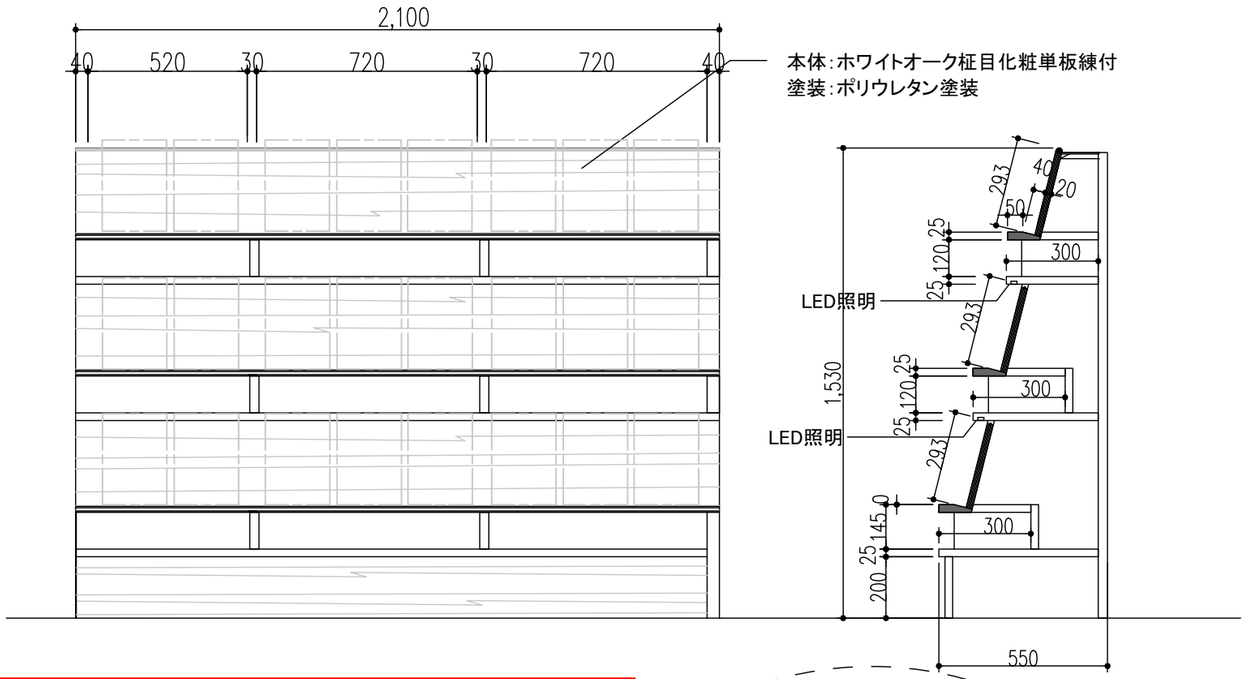

1－Ⓔ

30

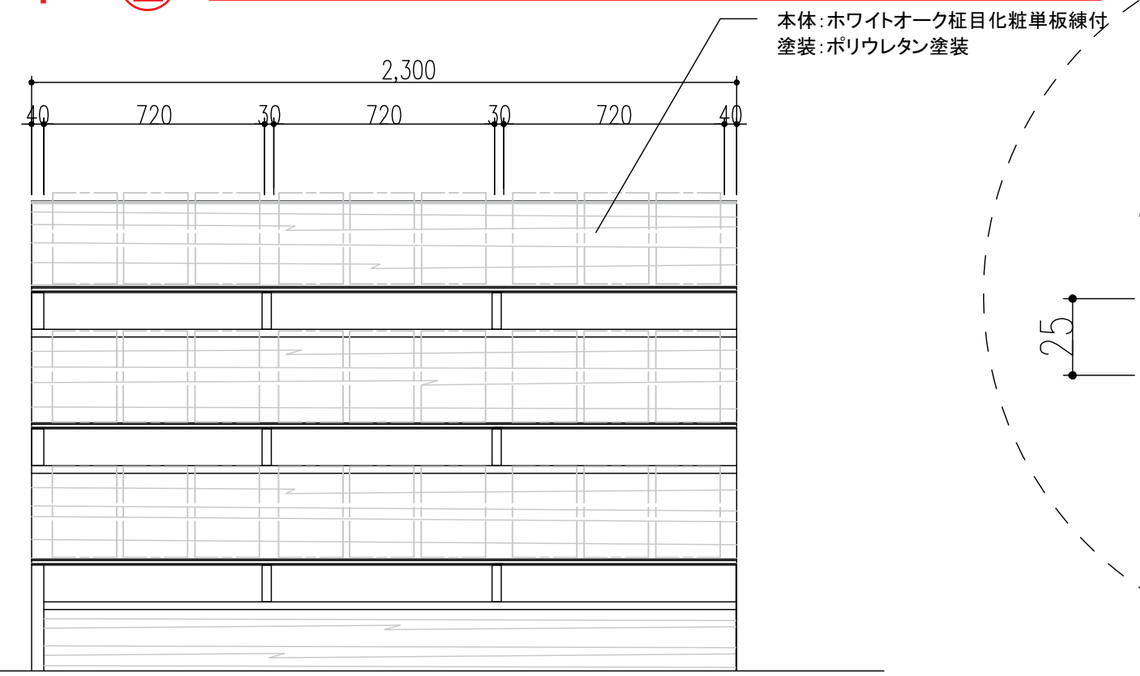

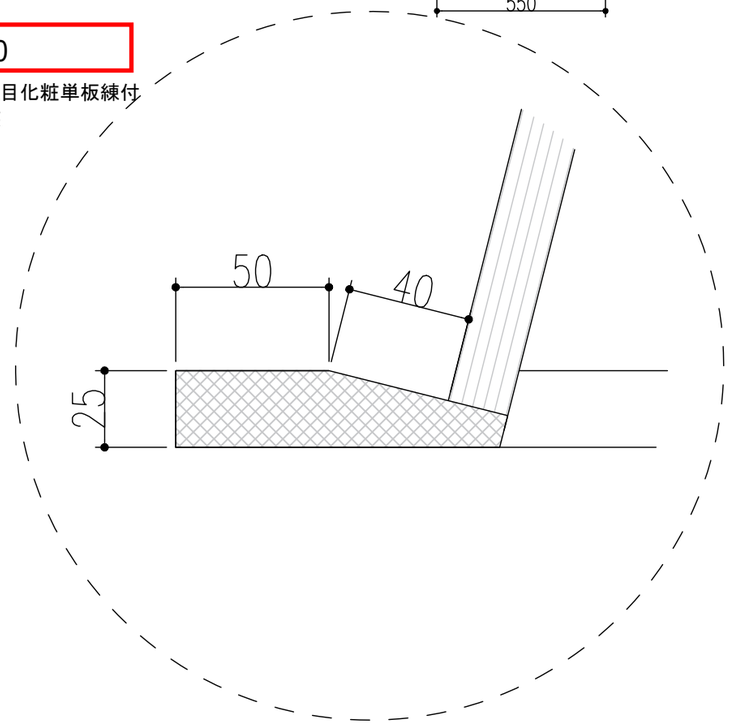

青木茂建築工房・福本設計　設計共同企業体 一級建築士 350103号 秋山 徹	（仮称）當麻複合施設整備に係る設計等業務委託		NO.
2025/02/04	1階 雑誌架	1－Ⓔ　A3　1:20	#レイアウトID

甲　板	合板フラッシュ（ロールコア芯）TOP突板練付、角部単材、PU仕上
掲示板	合板フラッシュ、表面スチール2.3tプレート貼り、メラミン焼付塗装、角部単材
新聞展示棚	表面突板練付、PU仕上
側　板	合板フラッシュ（ロールコア芯）両面突板練付、木口4t挽板、PU仕上、キャスターロック用扉付
前板・腰板	合板フラッシュ、表面突板練付、角部単材、PU仕上
新聞収納棚	化粧板:積層合板、表面突板練付、木口4t挽板、手掛け付、棚:積層合板、両面突板練付、PU仕上
	スライドレールにて引き出し式、見出板:1+1（透明）+1t（白）アクリル、用紙差替式
巾 木	積層合板、表面SUS1.5t貼り
キャスター	φ100自在キャスター、ロック機能付

※ 特記なき角部は全て糸面取りとする。

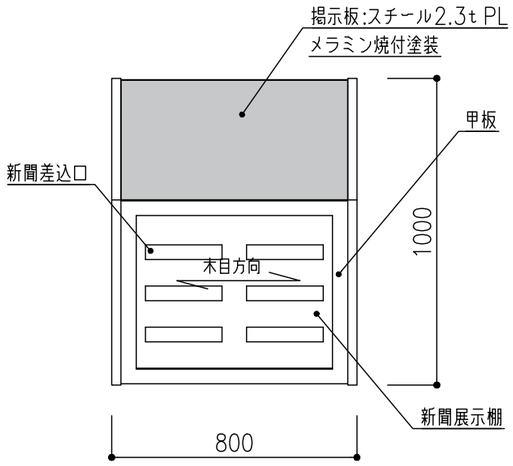

6

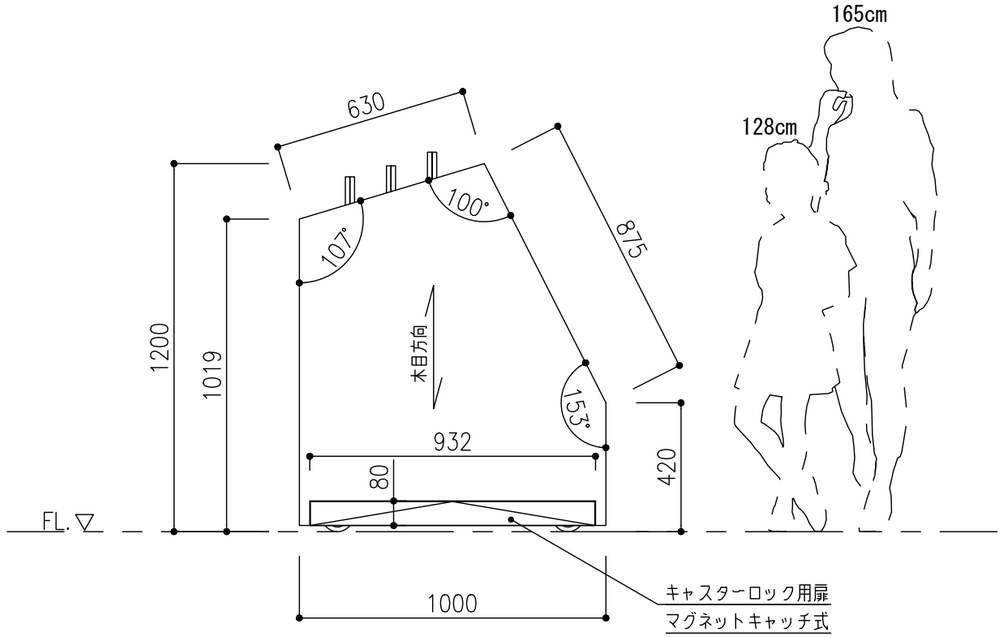

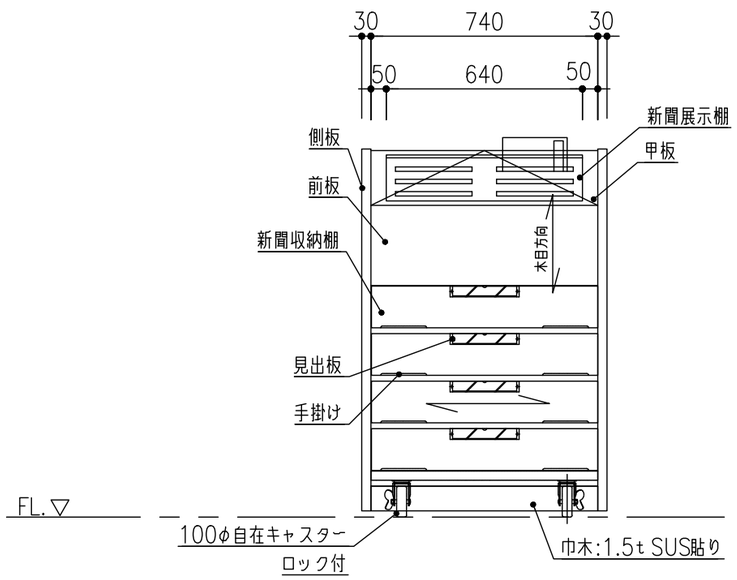

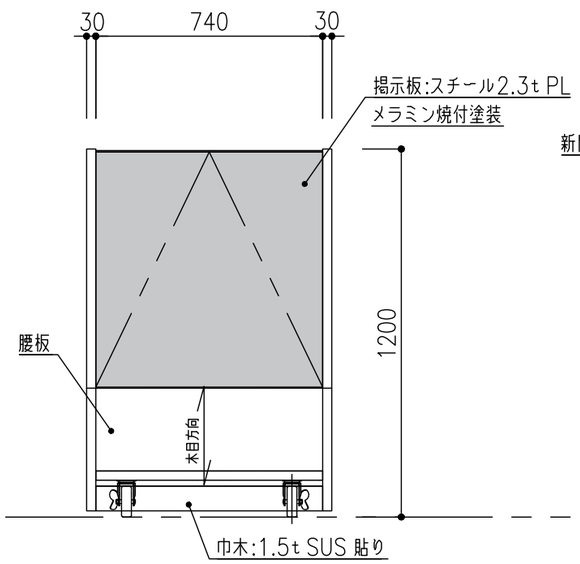

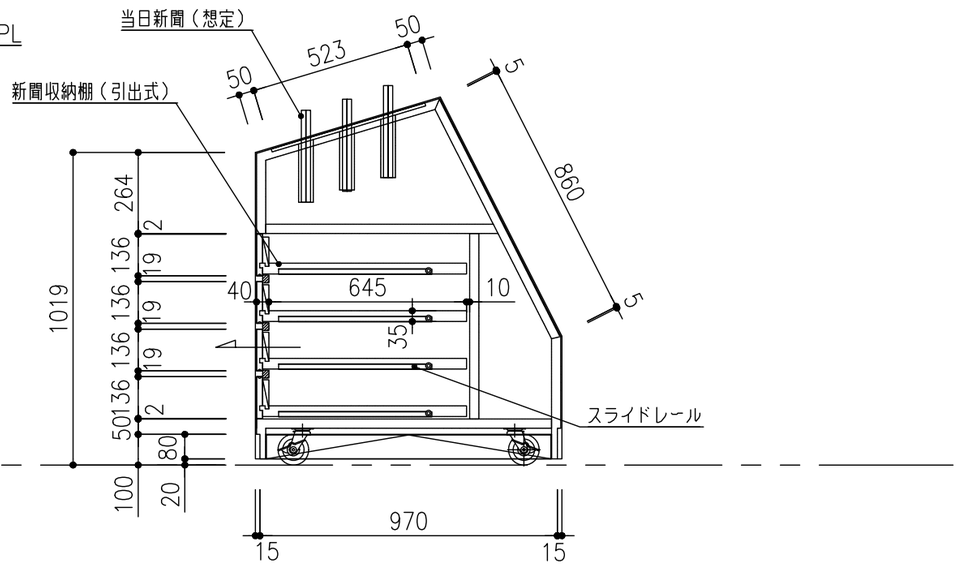

青木茂建築工房・福本設計　設計共同企業体 一級建築士 350103号 秋山 徹	（仮称）當麻複合施設整備に係る設計等業務委託		NO.
2025/02/04	1階 新聞収納棚・新聞架	1-Ⓕ　A3　1:20	#レイアウトID

甲　板	合板フラッシュ（ロールコア芯）両面突板練付、木口4t挽板、PU仕上、配線孔キャップ付
肩　板	合板フラッシュ、表面突板練付、角部単材、PU仕上
衝立板（モニター取付板）	積層合板芯、表面突板練付、角部単材、PU仕上
側　板	合板フラッシュ（ロールコア芯）両面突板練付、木口4t挽板、PU仕上、キャスターロック用扉付
開き扉	合板フラッシュ、両面突板練付、四方木口4t挽板、PU仕上、面付シリンダー錠・蝶番付
PC棚板	積層合板、両面突板練付、木口4t挽板、PU仕上、150×50配線孔加工付、φ10棚ダボ、可動P=30
背　板	合板フラッシュ、表面突板練付、PU仕上

掲示板	合板フラッシュ、表面スチール2.3tプレート貼り、メラミン焼付塗装、角部単材
腰　板	合板フラッシュ、表面突板練付、角部単材、PU仕上
巾　木	積層合板、表面SUS1.5t貼り
キャスター	φ100自在キャスター、ロック機能付

※ 特記なき角部は全て糸面取りとする。

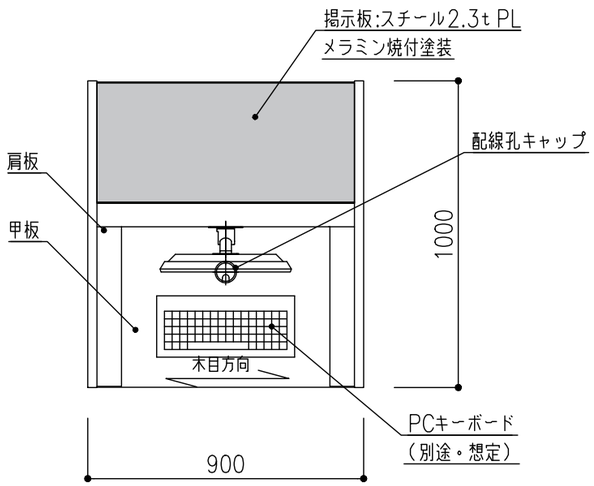

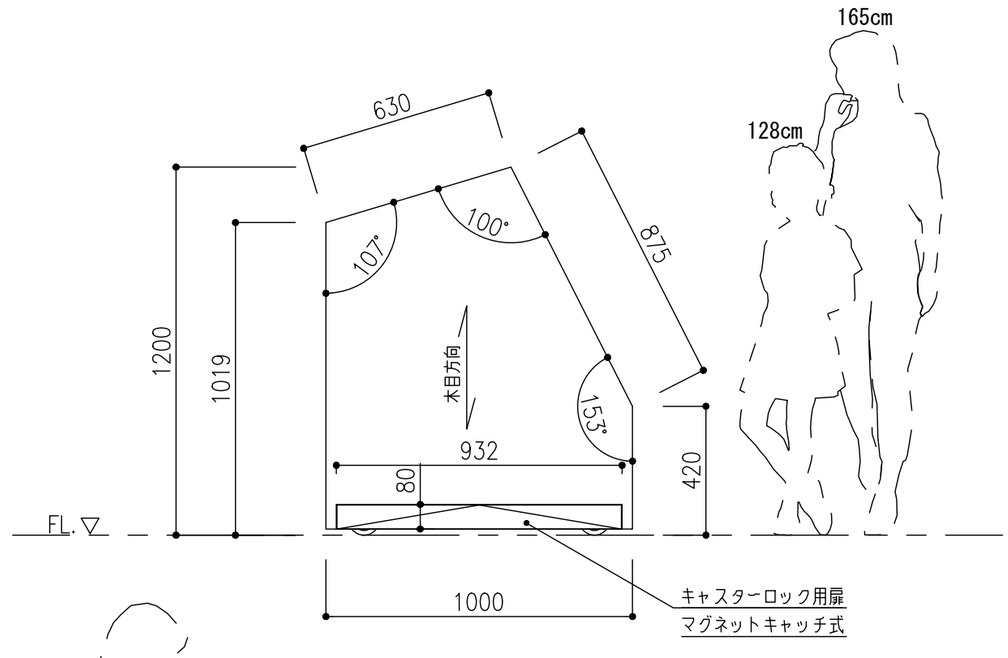

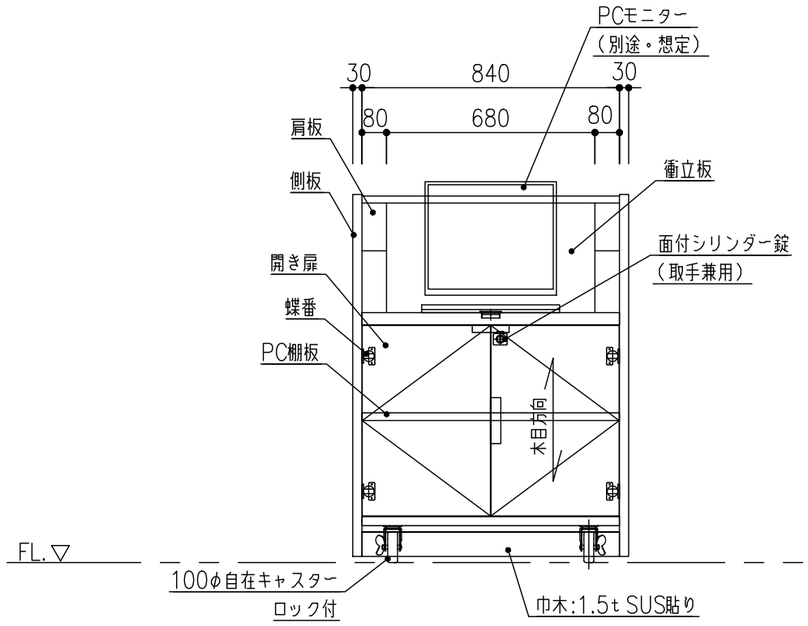

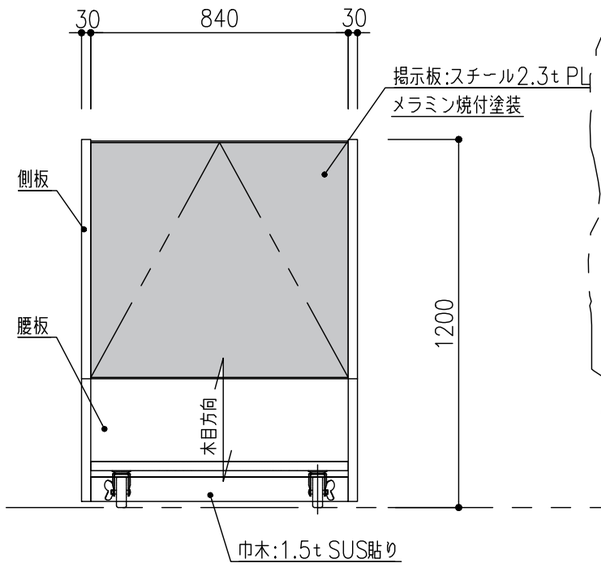

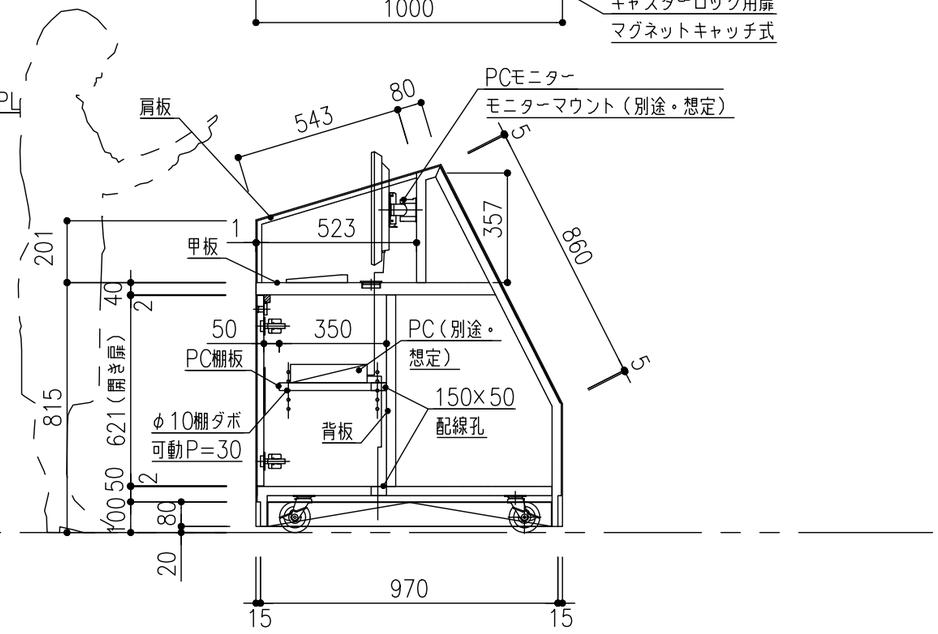

青木茂建築工房・福本設計　設計共同企業体 一級建築士 350103号 秋山 徹	（仮称）當麻複合施設整備に係る設計等業務委託		NO.
2025/02/04	1階 利用者端末台	1-Ⓖ　A3　1:20	#レイアウトID

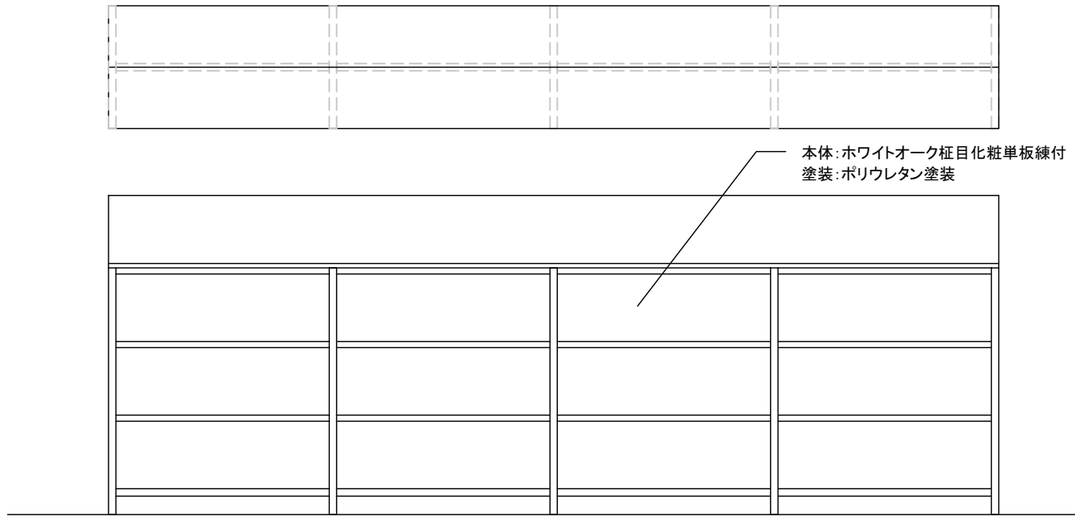

1ーⒽ

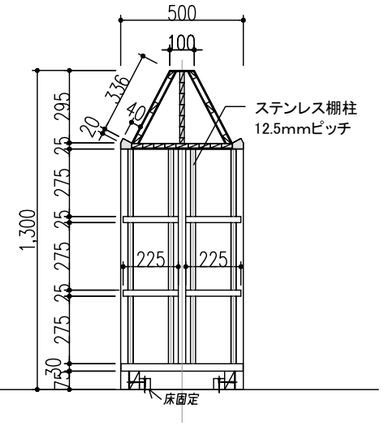

仕様	
展示棚・天板	ホワイトオーク柾目化粧単板練り付け（ランバーコア芯） ポリウレタン塗装
側板・背板・巾木	ホワイトオーク柾目化粧単板練り付け（フラッシュ） ポリウレタン塗装
棚板	ホワイトオーク柾目化粧単板練り付け（合板芯） ポリウレタン塗装

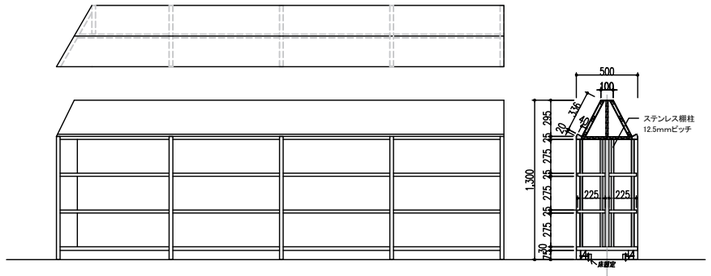

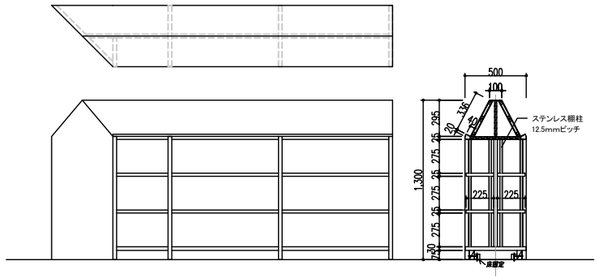

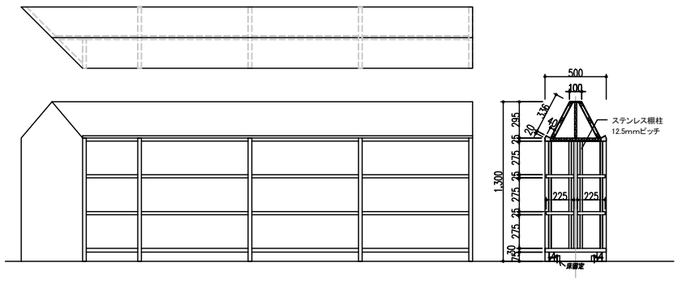

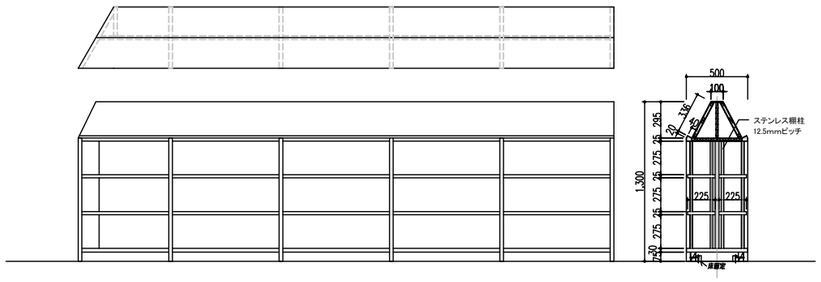

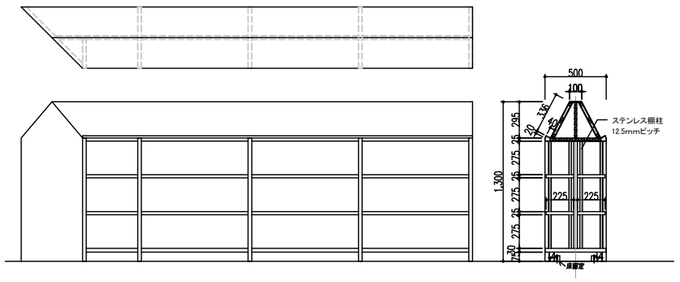

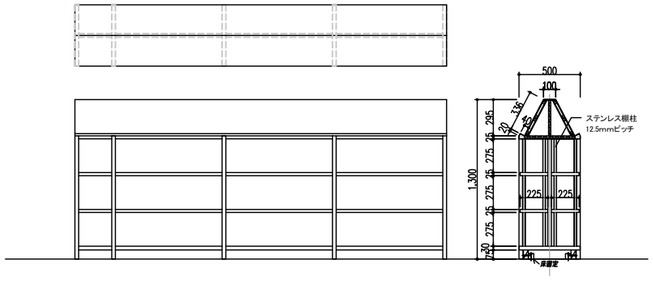

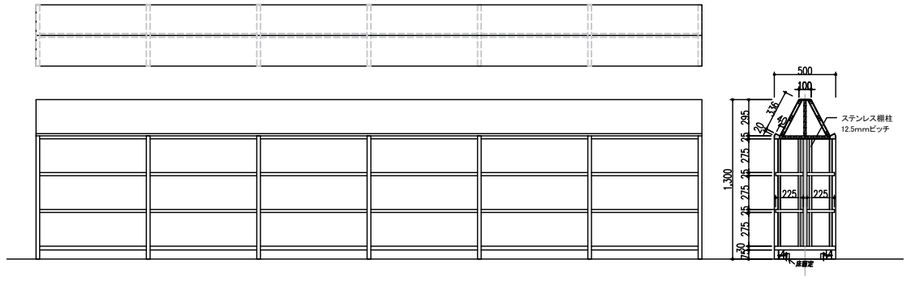

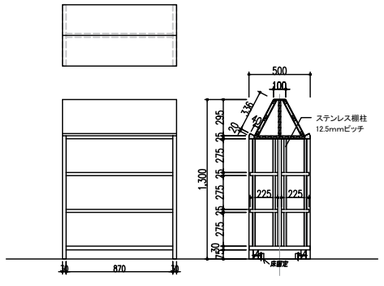

青木茂建築工房・福本設計　設計共同企業体 一級建築士 350103号 秋山 徹	（仮称）當麻複合施設整備に係る設計等業務委託		NO.
2025/02/04	1階 こども図書エリア 木金混合書架	1ーⒽ　A3　1:25 1:50	#レイアウトID

仕様	
天板	ホワイトオーク柾目化粧単板練り付け（ランバーコア芯） ポリウレタン塗装
側板・背板・巾木	ホワイトオーク柾目化粧単板練り付け（フラッシュ） ポリウレタン塗装
棚板	ホワイトオーク柾目化粧単板練り付け（合板芯） ポリウレタン塗装

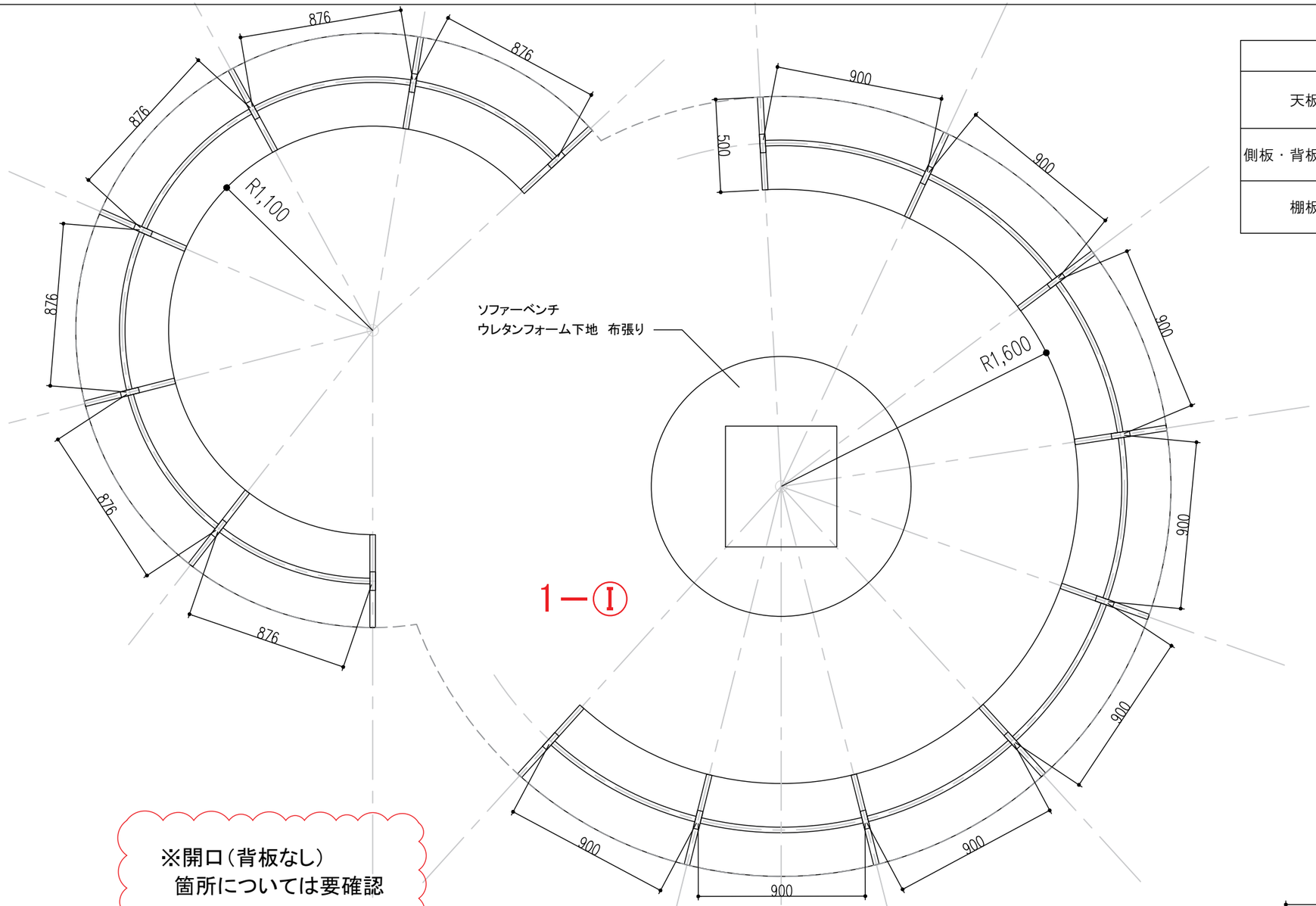

※開口（背板なし）
箇所については要確認

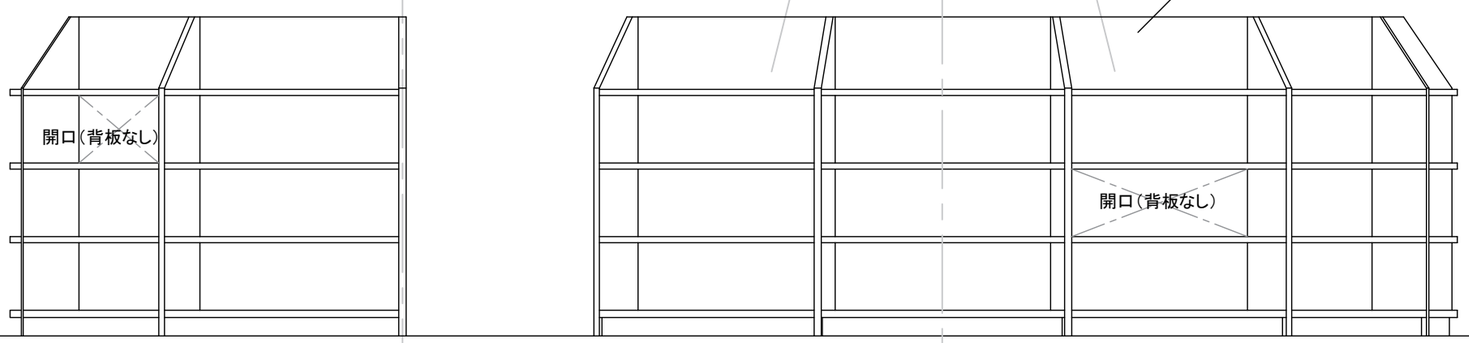

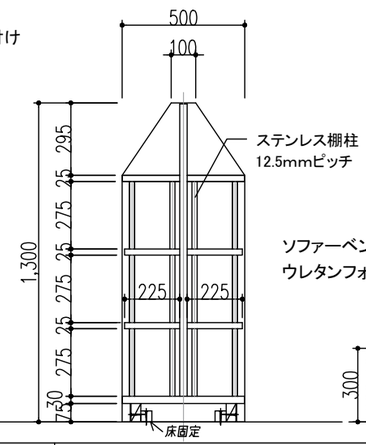

青木茂建築工房・福本設計　設計共同企業体 一級建築士 350103号 秋山 徹	（仮称）當麻複合施設整備に係る設計等業務委託	NO.
2025/02/04	1階 こども図書エリア 円形本棚 柱巻きソファーベンチ　1—Ⅰ　A3　1:25	#レイアウトID

仕様	
天板	ホワイトオーク柾目化粧単板練り付け（ランバーコア芯） ポリウレタン塗装
側板	ホワイトオーク柾目化粧単板練り付け（フラッシュ） ポリウレタン塗装
棚板	ホワイトオーク柾目化粧単板練り付け（合板芯） ポリウレタン塗装

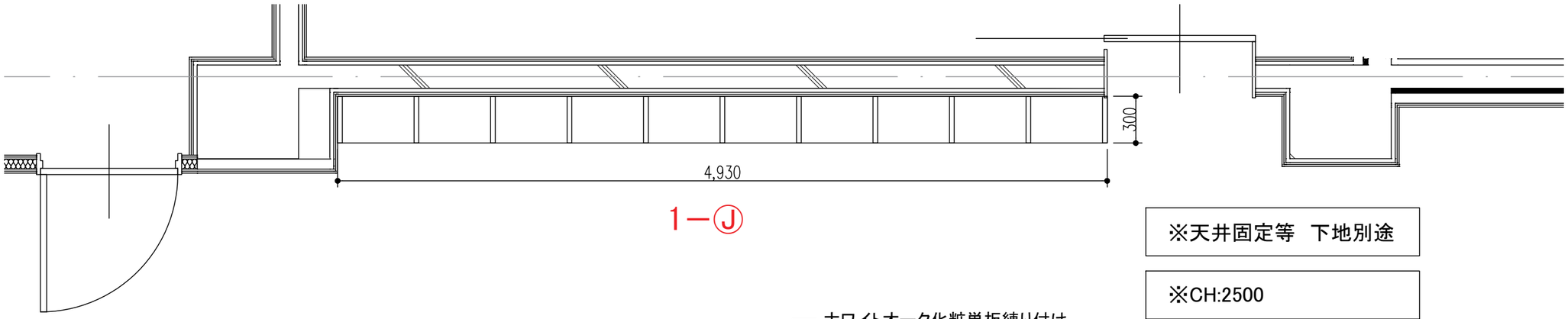

※天井固定等　下地別途

※CH:2500

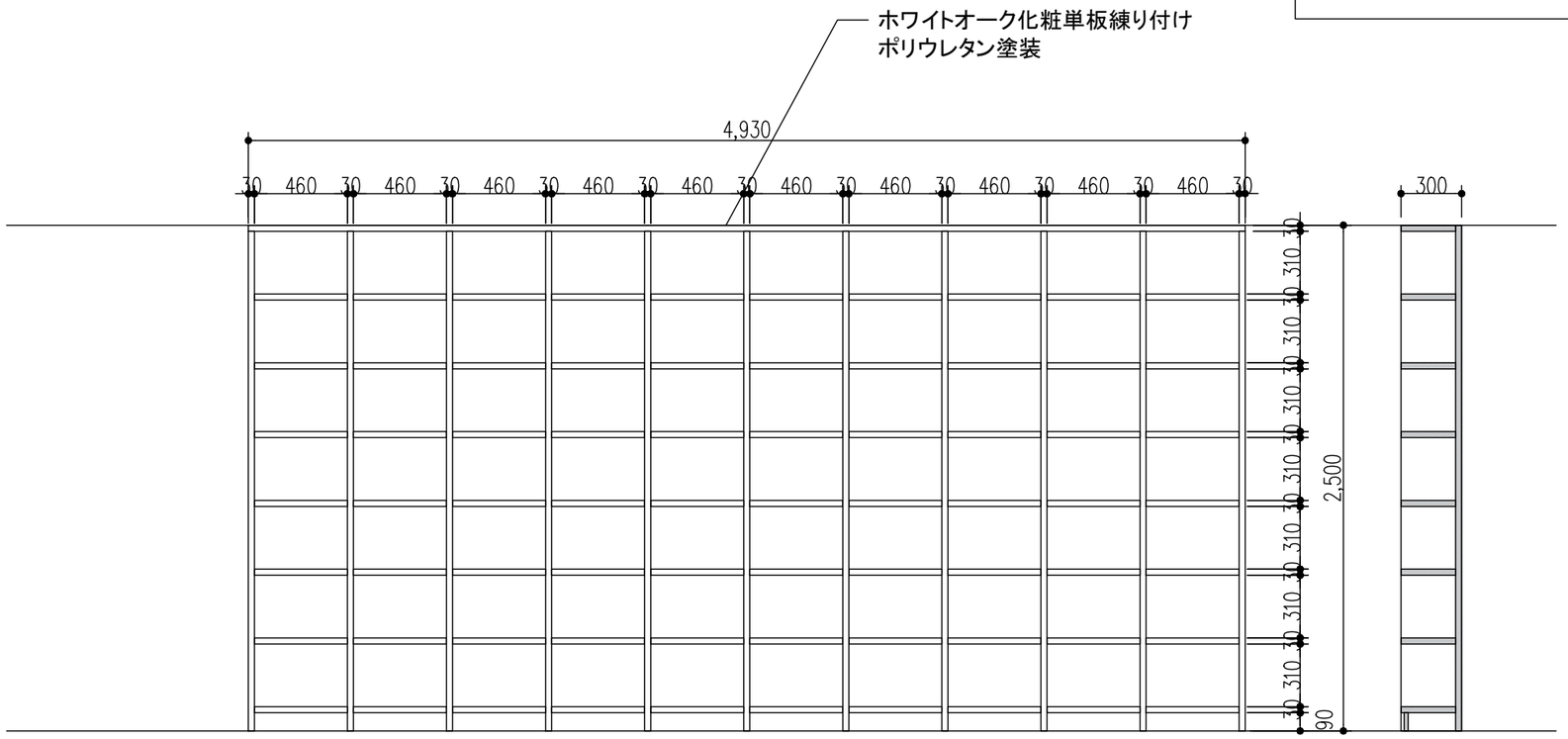

青木茂建築工房・福本設計　設計共同企業体 一級建築士 350103号 秋山 徹	（仮称）當麻複合施設整備に係る設計等業務委託		NO.
2025/02/04	1階 こども図書エリア 壁面本棚	1ーJ　A3　1:25	#レイアウトID

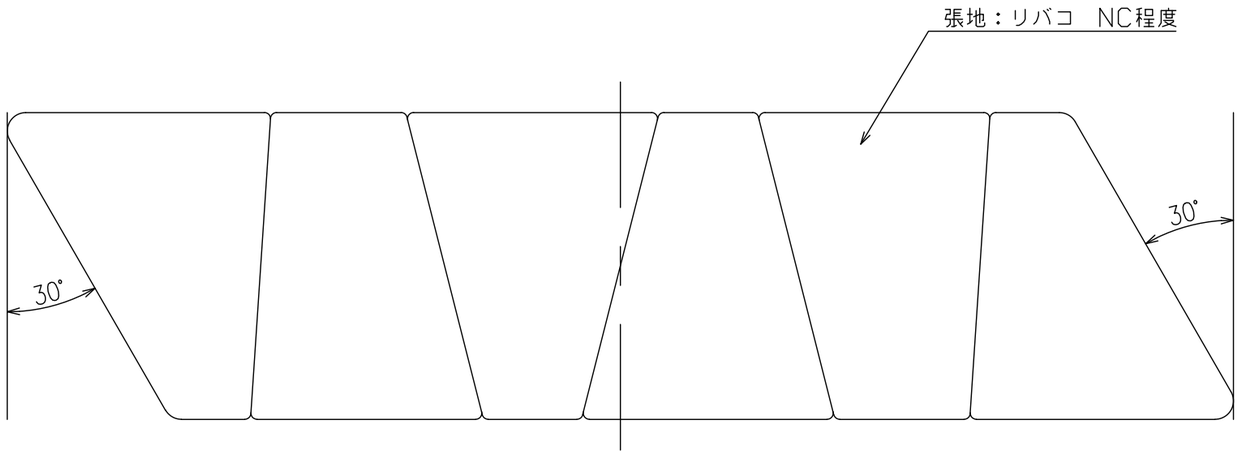

1－Ⓚ

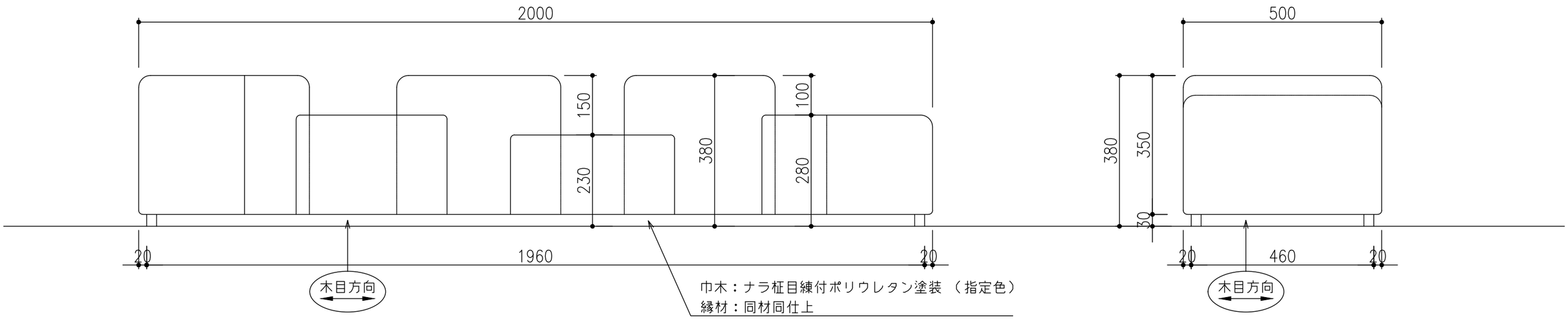

青木茂建築工房・福本設計　設計共同企業体 一級建築士 350103号 秋山 徹	（仮称）當麻複合施設整備に係る設計等業務委託	NO.
2025/02/04	1階 こども図書エリア 見守りベンチ（台形） 1－Ⓚ　A3　1:10	#レイアウトID

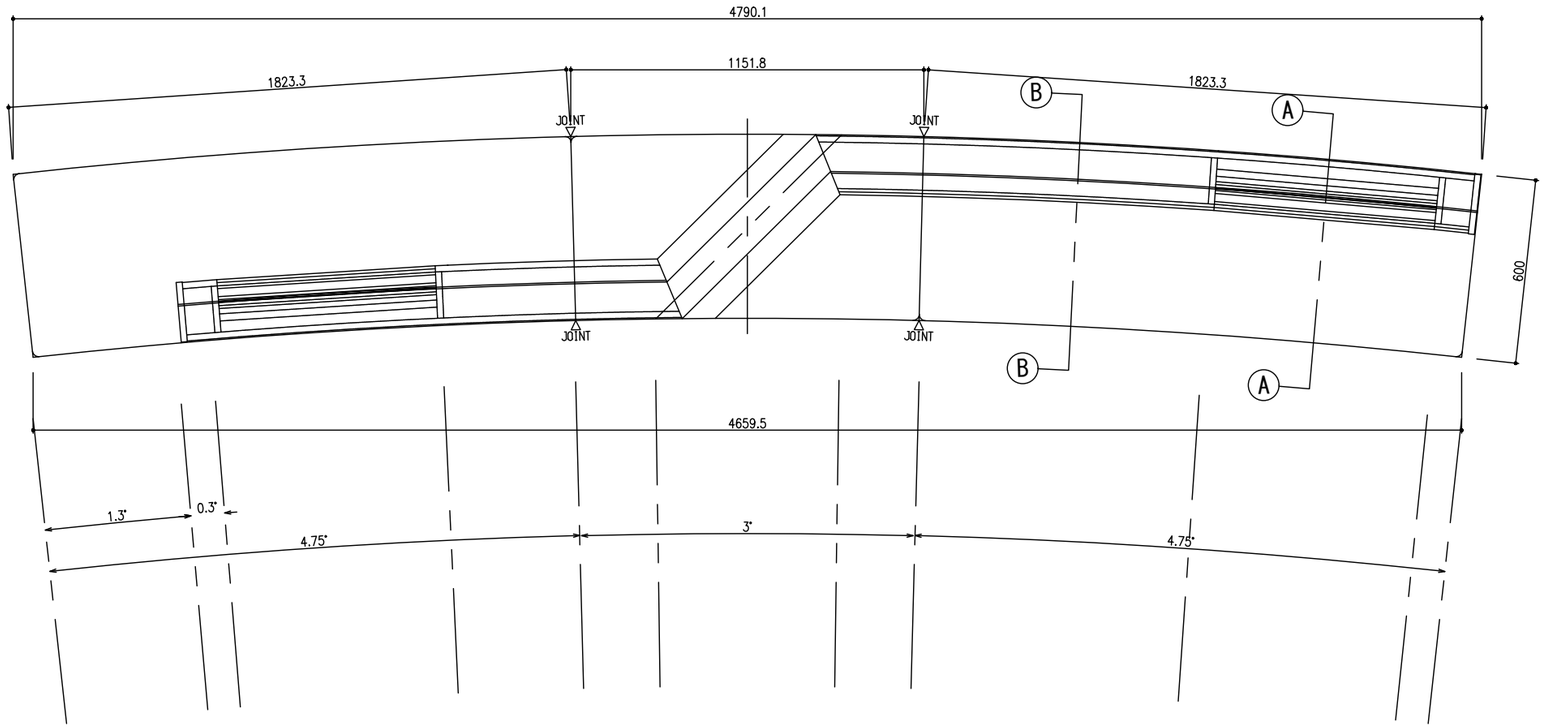

1－Ⓛ

Ⓐ 側断面図

Ⓑ 側断面図

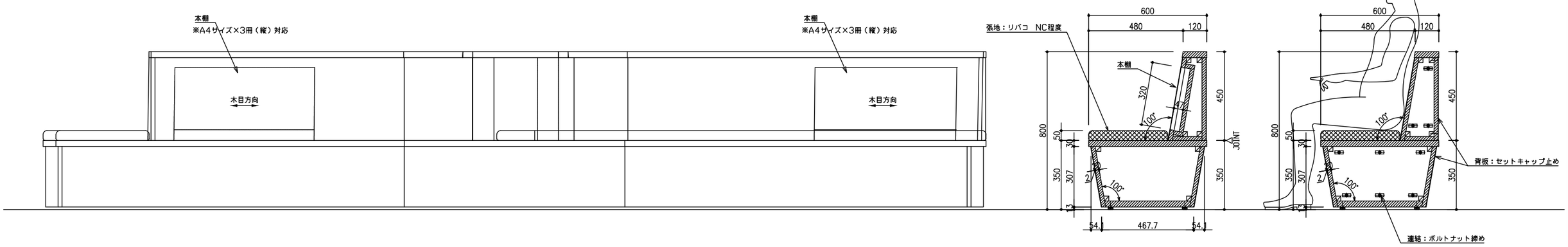

青木茂建築工房・福本設計　設計共同企業体 一級建築士 350103号 秋山 徹	（仮称）當麻複合施設整備に係る設計等業務委託		NO.
2025/02/04	1階 こども図書エリア 見守りベンチ（中）	1－Ⓛ　A3　1:20	#レイアウトID

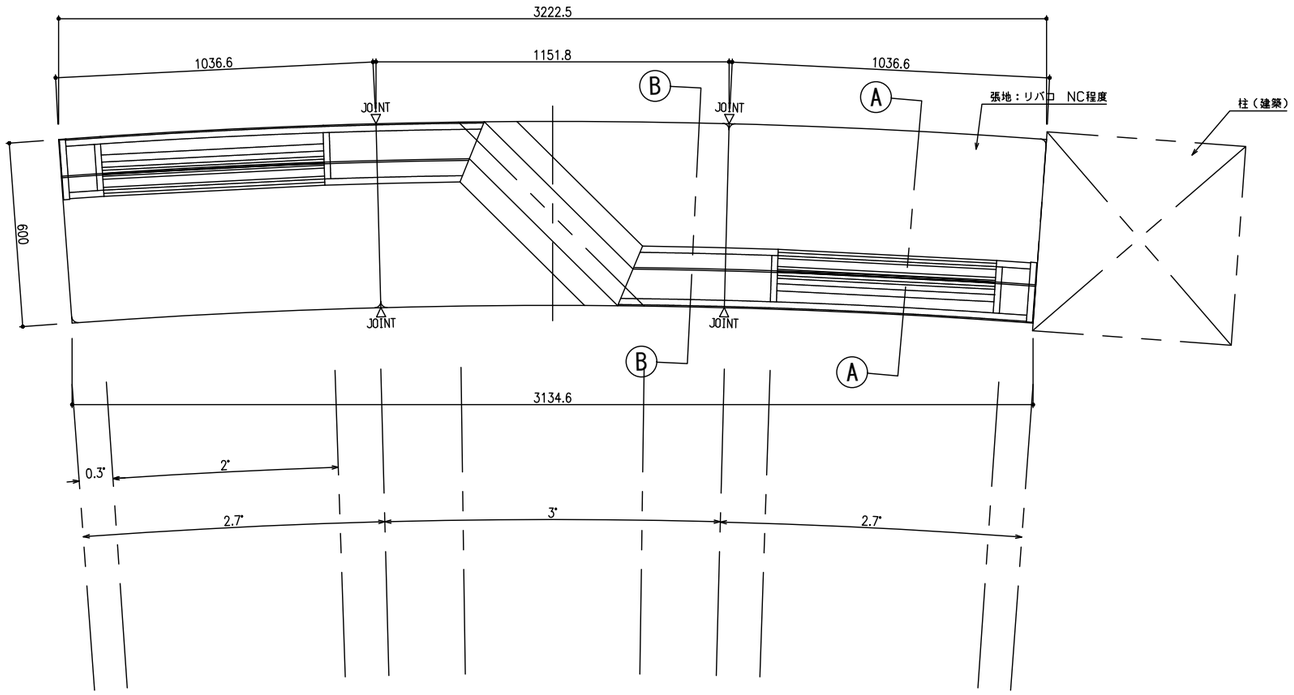

1—Ⓜ

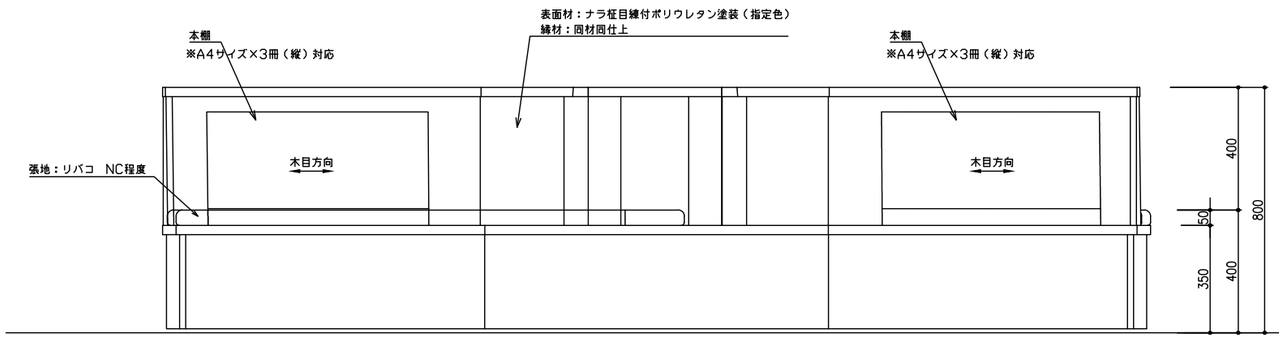

Ⓐ 側断面図

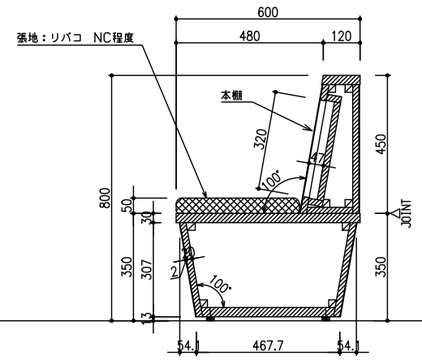

Ⓑ 側断面図

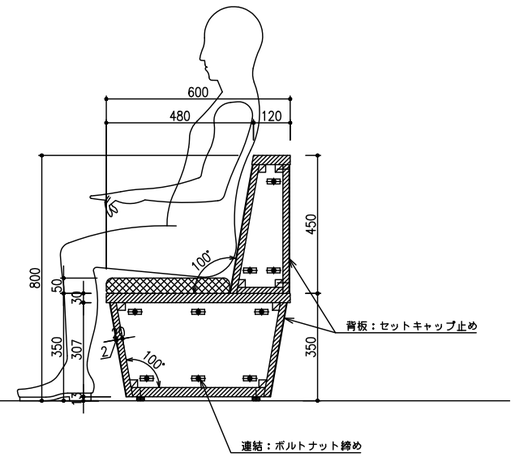

青木茂建築工房・福本設計　設計共同企業体 一級建築士 350103号 秋山 徹	（仮称）當麻複合施設整備に係る設計等業務委託		NO.
2025/02/04	1階 こども図書エリア 見守りベンチ（小）	1—Ⓜ　A3　1:20	#レイアウトID

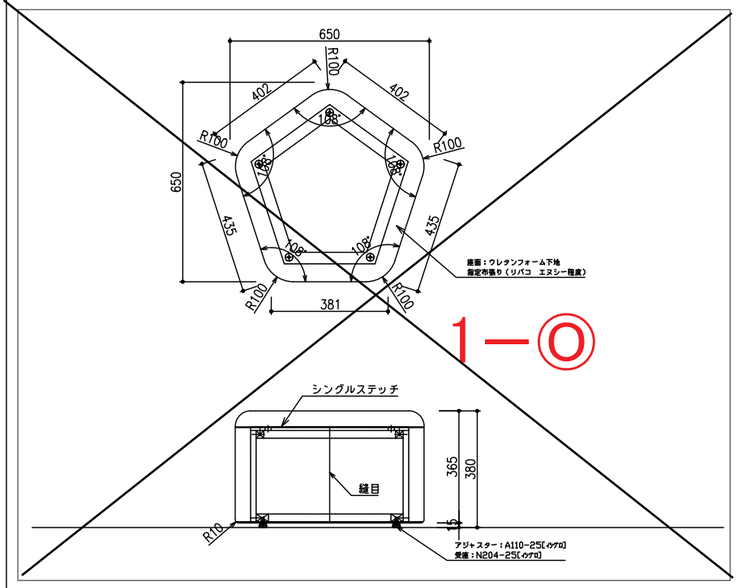

Ⓐ 側断面図

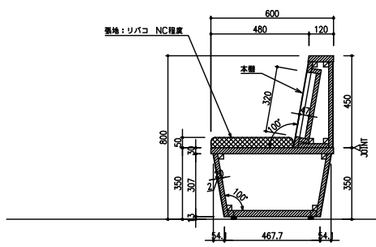

Ⓑ 側断面図

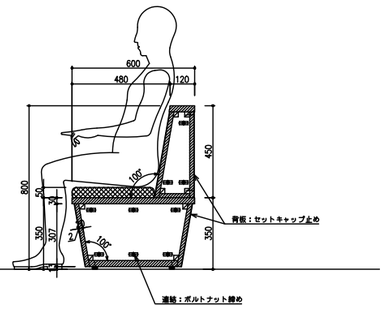

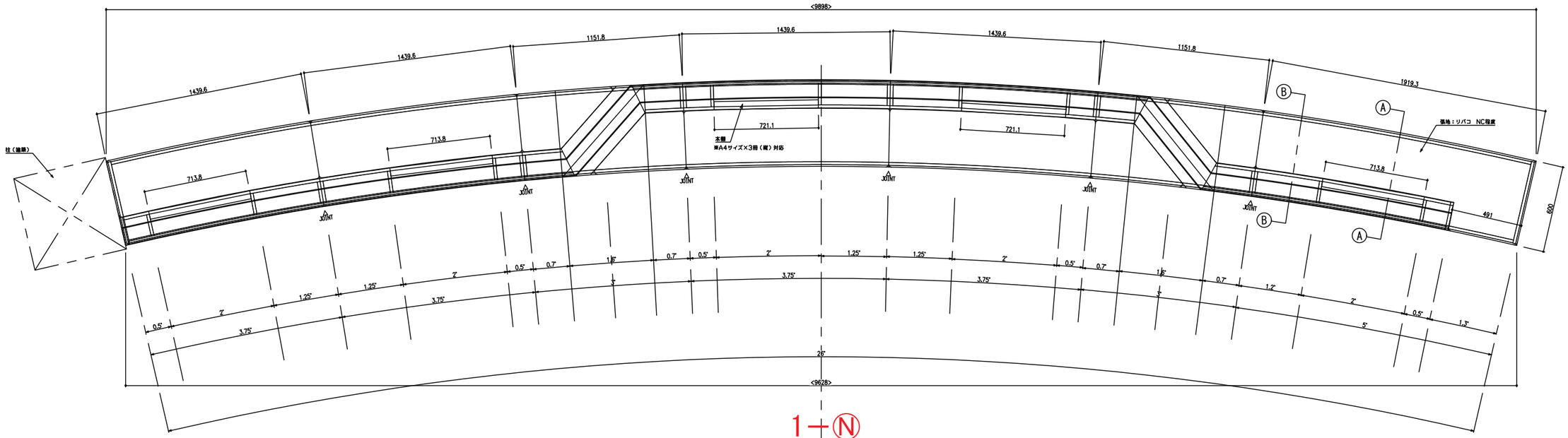

1—Ⓝ

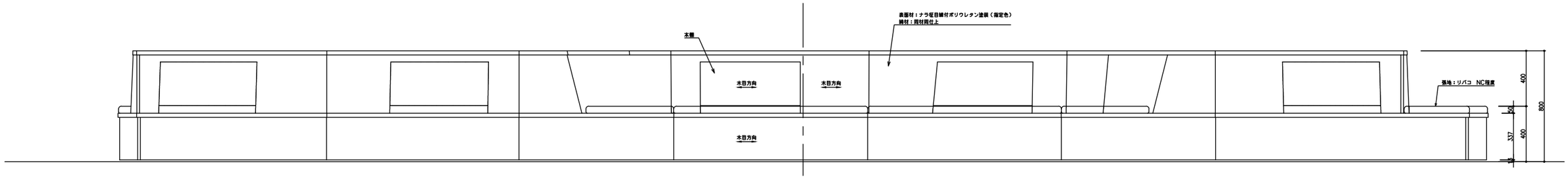

青木茂建築工房・福本設計　設計共同企業体 一級建築士 350103号 秋山 徹	（仮称）當麻複合施設整備に係る設計等業務委託	NO.
2025/02/04	1階 こども図書エリア 見守りベンチ（大） 1—Ⓝ スツール 1—Ⓞ A3 1:20 1:30	#レイアウトID

仕様	
天板	ホワイトオーク柾目化粧単板練り付け（ランバーコア芯） ポリウレタン塗装
側板	ホワイトオーク柾目化粧単板練り付け（フラッシュ） ポリウレタン塗装
棚板	ホワイトオーク柾目化粧単板練り付け（合板芯） ポリウレタン塗装

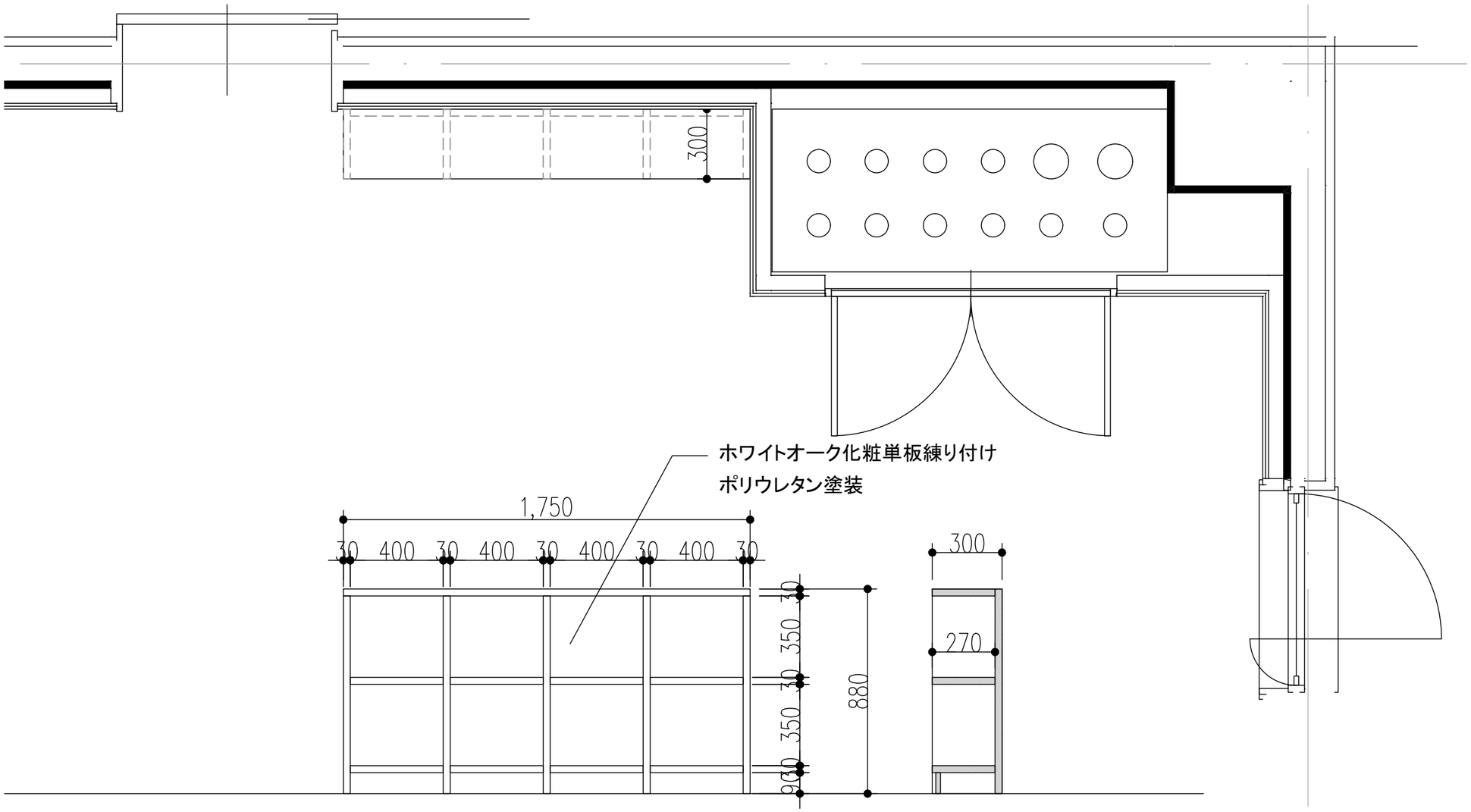

1—Ⓟ

青木茂建築工房・福本設計　設計共同企業体 一級建築士 350103号 秋山 徹	（仮称）當麻複合施設整備に係る設計等業務委託	NO.
2025/02/04	1階 乳児エリア本棚　1—Ⓟ　A3　1:30	#レイアウトID

仕様	
甲板	ホワイトオーク柾目化粧単板練り付け（ランバーコア芯） ポリウレタン塗装
側板・背板	ホワイトオーク柾目化粧単板練り付け（フラッシュ） ポリウレタン塗装

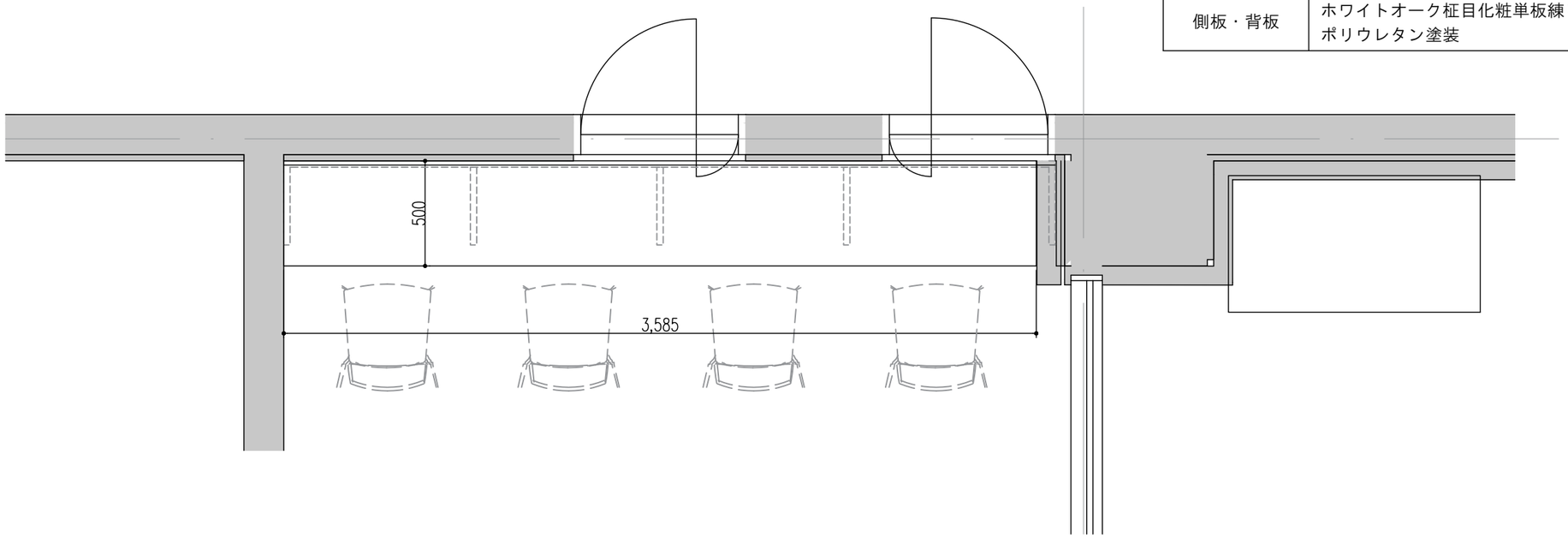

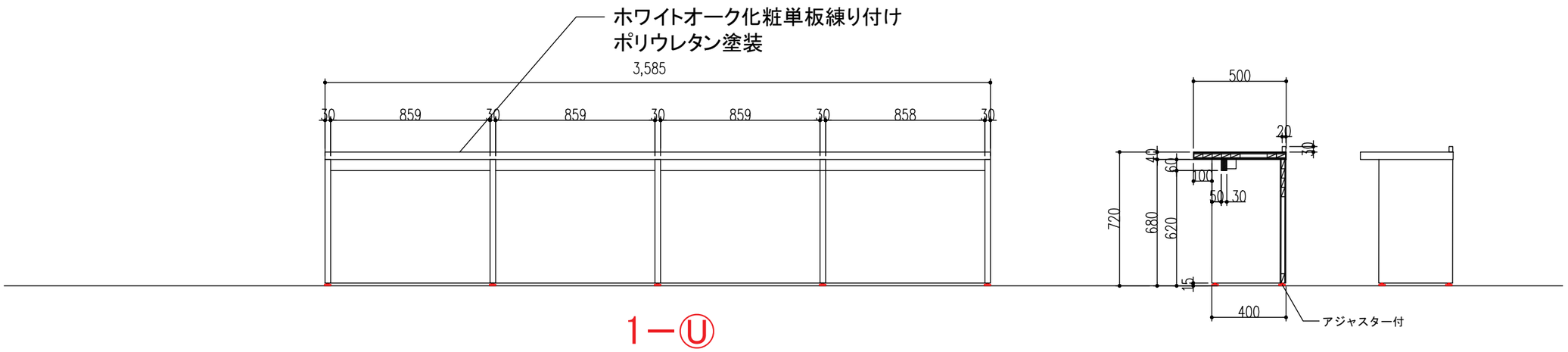

青木茂建築工房・福本設計　設計共同企業体 一級建築士 350103号 秋山 徹	（仮称）當麻複合施設整備に係る設計等業務委託		NO.
2025/02/04	1階 市民活動スペース 閲覧カウンター	1ー⒰ A3 1:25	#レイアウトID

ソファ	背:厚み80ミリL字形、背・座・腰:合板下地組
	ウレタンフォーム入り、布地張り
サイドテーブル	合板下地、表面突板練付、角部単材、PU仕上
プランターBOX	ステンレス、落とし込み

※ 特記なき角部は全て糸面取りとする。

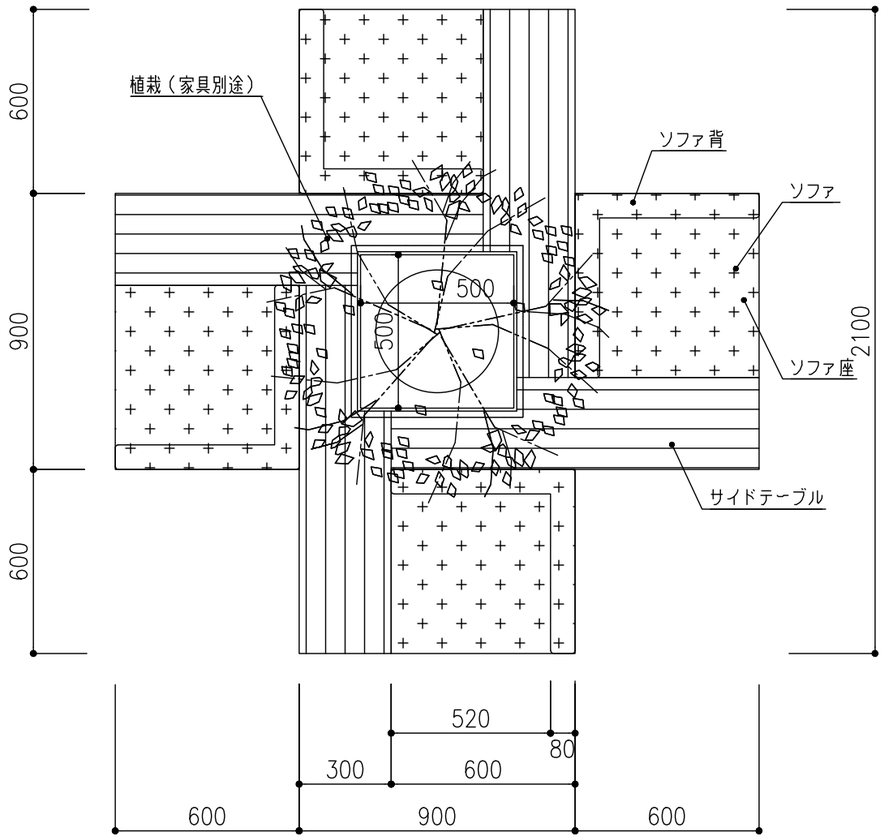

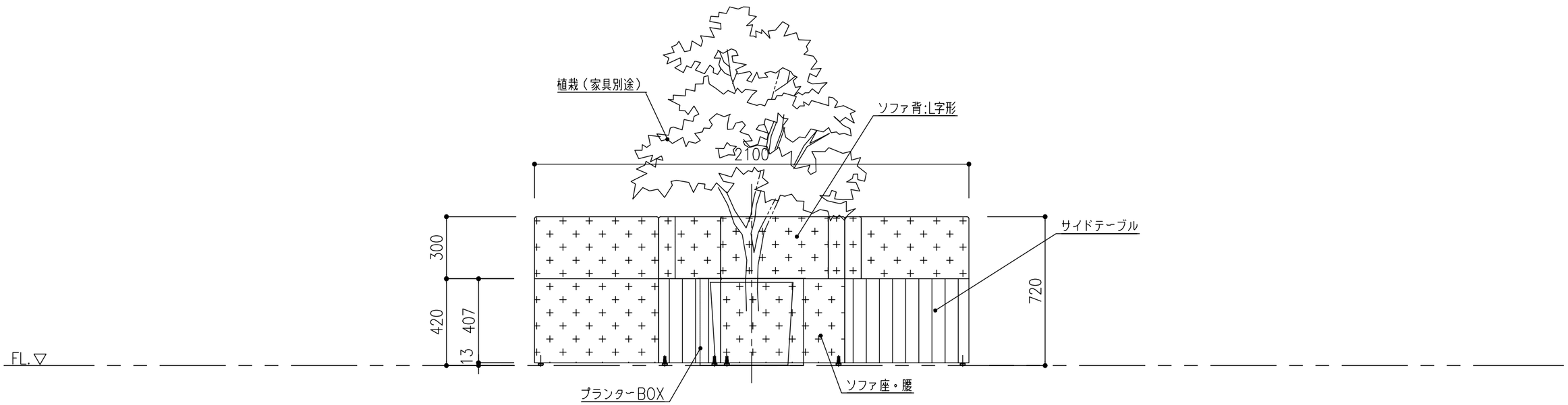

青木茂建築工房・福本設計　設計共同企業体 一級建築士 350103号 秋山 徹	（仮称）當麻複合施設整備に係る設計等業務委託		NO.
2025/02/04	1階 ブラウジングソファー	1—Ⓥ A3 1:20	#レイアウトID

甲　板	合板フラッシュ（ロールコア芯）TOP突板練付、角部単材、PU仕上
パンフレット展示棚	表面突板練付、PU仕上
案内サイン展示面	合板フラッシュ、表面スチール2.3tプレート貼り、メラミン焼付塗装、角部単材
側　板	合板フラッシュ（ロールコア芯）両面突板練付、木口4t挽板、PU仕上、キャスターロック用扉付
腰　板	合板フラッシュ、表面突板練付、角部単材、PU仕上
キャスター	φ100自在キャスター、ロック機能付

※ 特記なき角部は全て糸面取りとする。

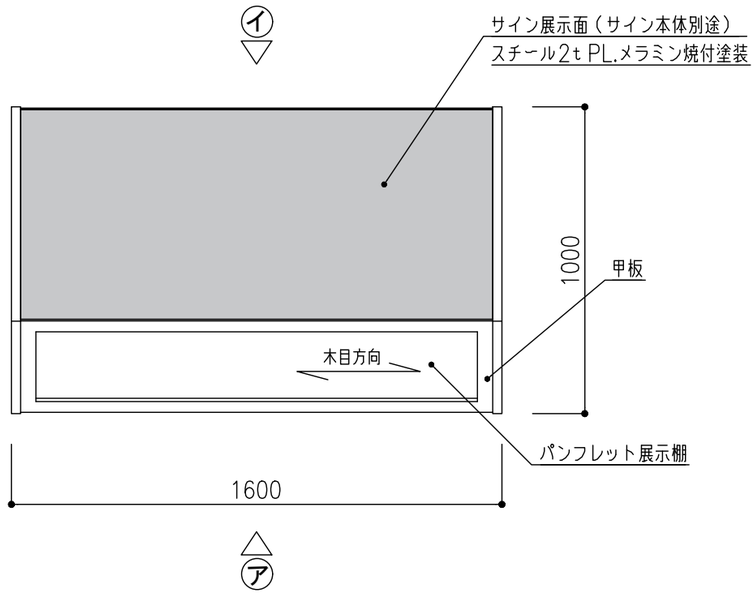

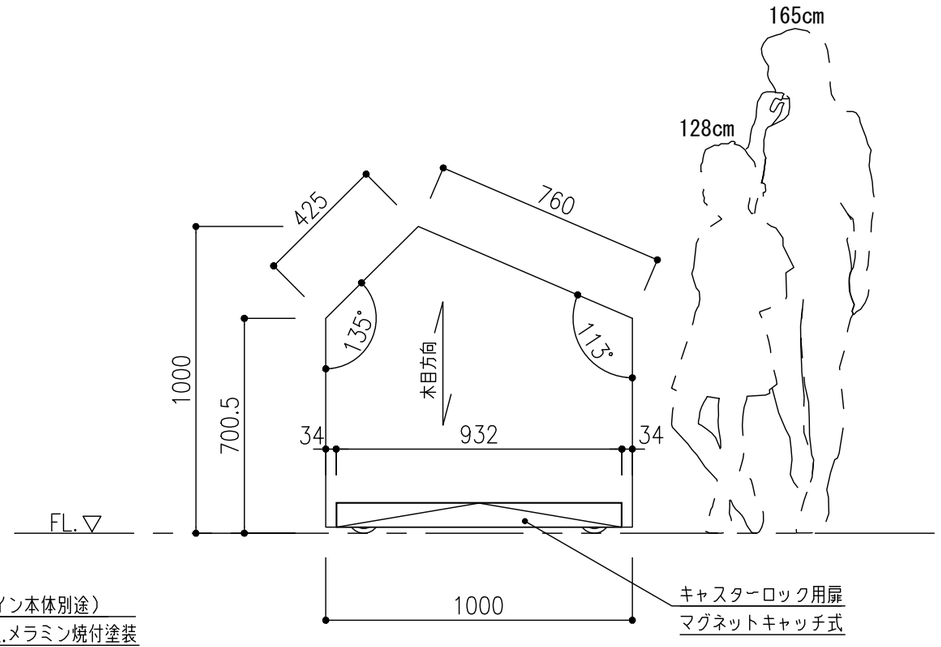

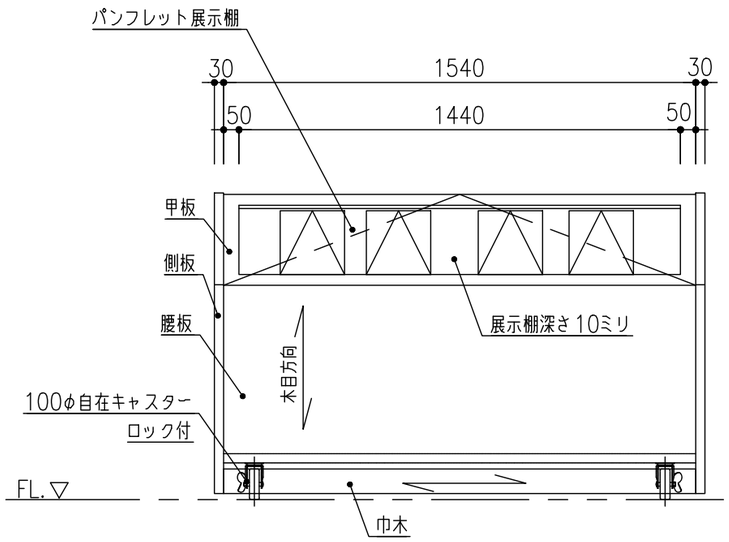

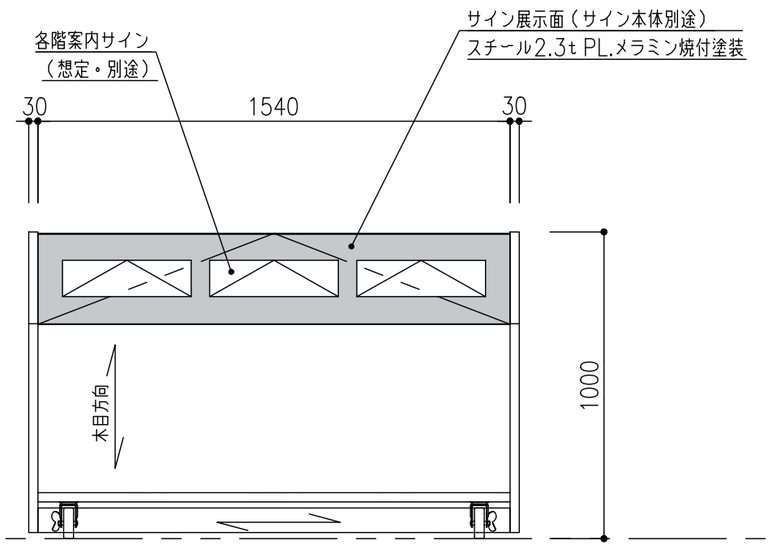

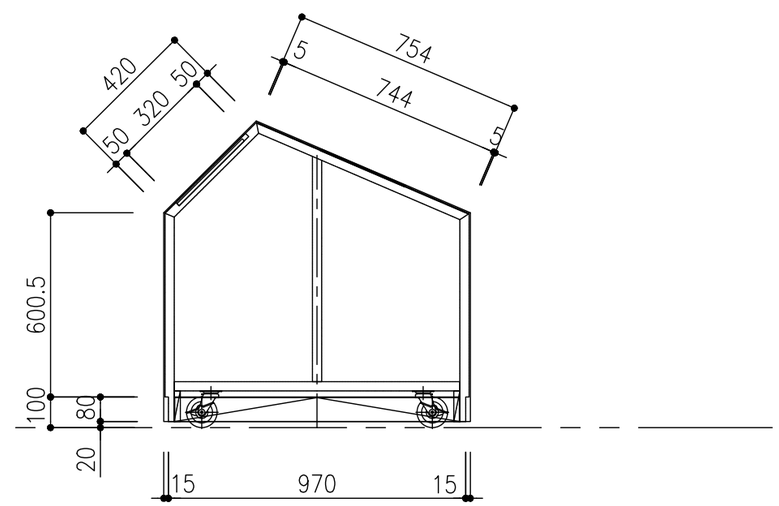

青木茂建築工房・福本設計　設計共同企業体 一級建築士 350103号 秋山 徹	（仮称）當麻複合施設整備に係る設計等業務委託	NO.
2025/02/04	1階 総合案内板　1—Ⓦ　A3　1:20	#レイアウトID

甲　板	合板フラッシュ、表面突板練付、角部単材、PU仕上
側　板	合板フラッシュ（ロールコア芯）
掲示板	合板フラッシュ、表面スチール2.3tプレート貼り、メラミン焼付塗装、角部単材
キャスター	φ40双輪自在キャスター、ロック機能付

※ 特記なき角部は全て糸面取りとする。

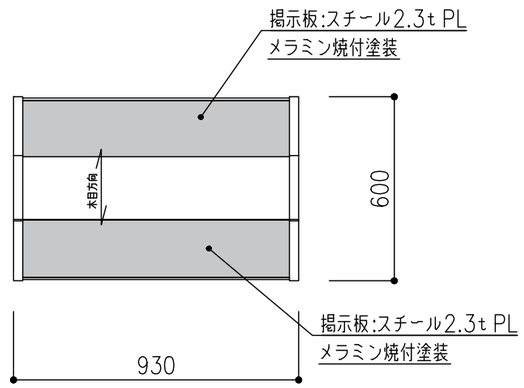

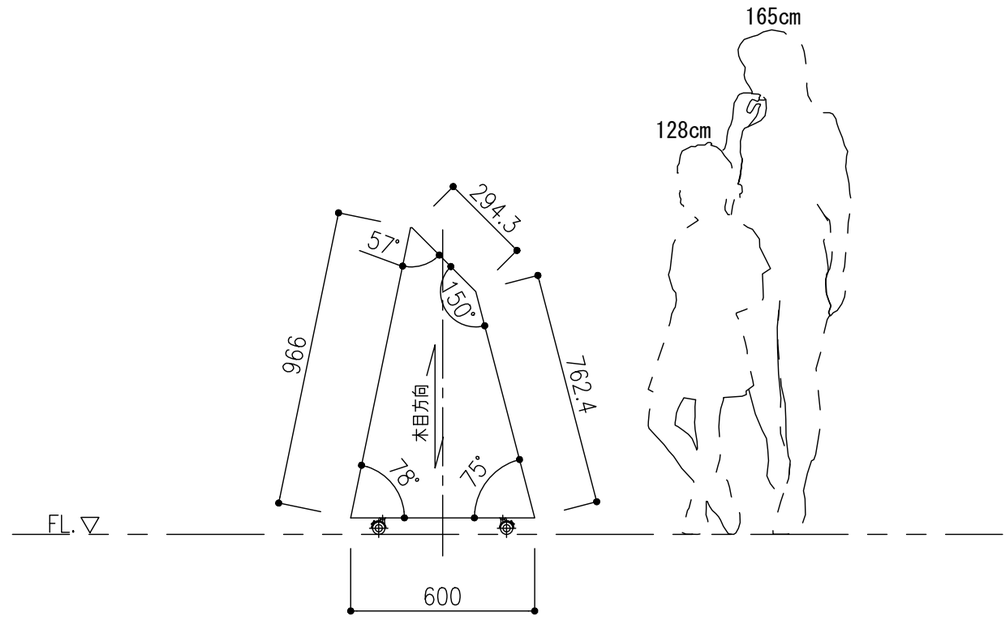

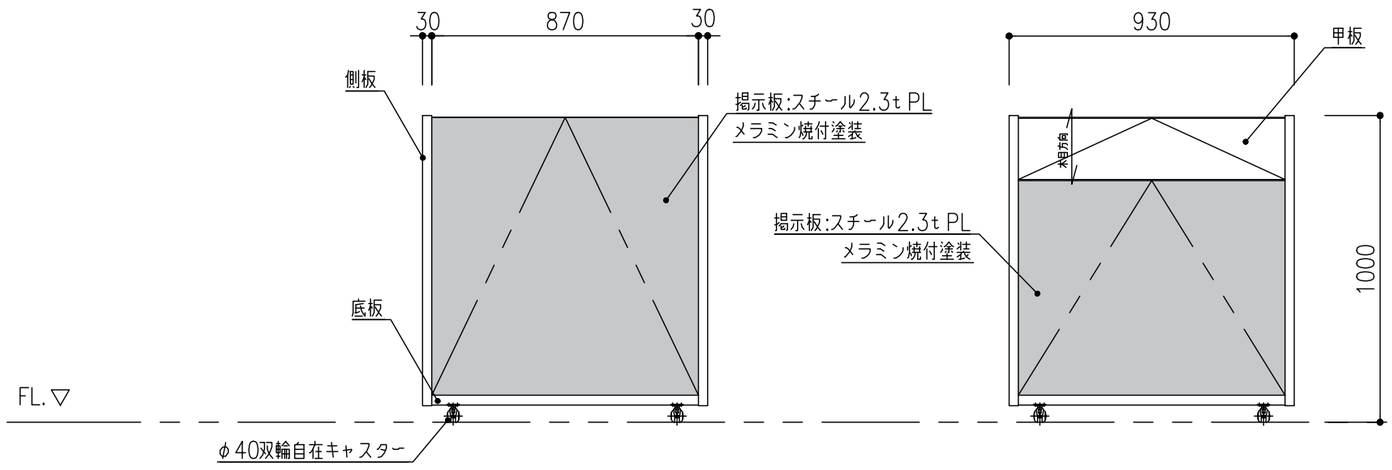

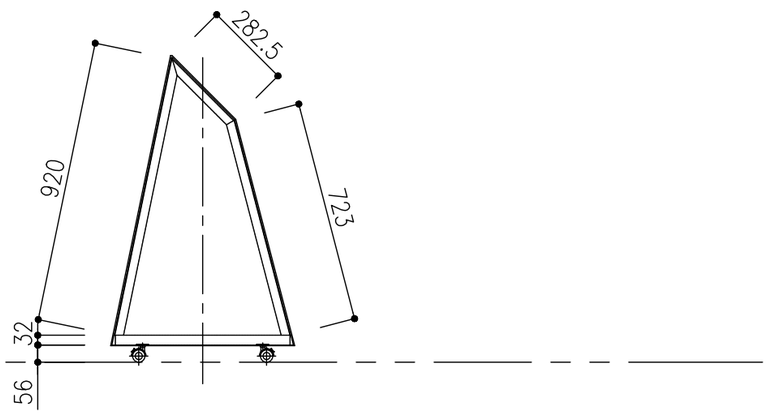

青木茂建築工房・福本設計　設計共同企業体 一級建築士 350103号 秋山 徹	（仮称）當麻複合施設整備に係る設計等業務委託		NO.
2025/02/04	1階 多目的スタジオ掲示板	1－Ⓧ A3 1:20	#レイアウトID

カウンター	
天板・ルーバー	黒滝産スギ板目上小節50%圧縮材
腰板・側板(外)	黒滝産スギ板目突板合板 木口共貼
箱内部・巾木	ポリ合板(単色)・メラミン化粧板(単色) 木口共貼
塗　装	ポリウレタン
その他	LED

壁面棚	
棚　板	黒滝産スギ板目突板合板 木口共貼
塗　装	ポリウレタン
その他	仕込金具、壁面補強(建築)

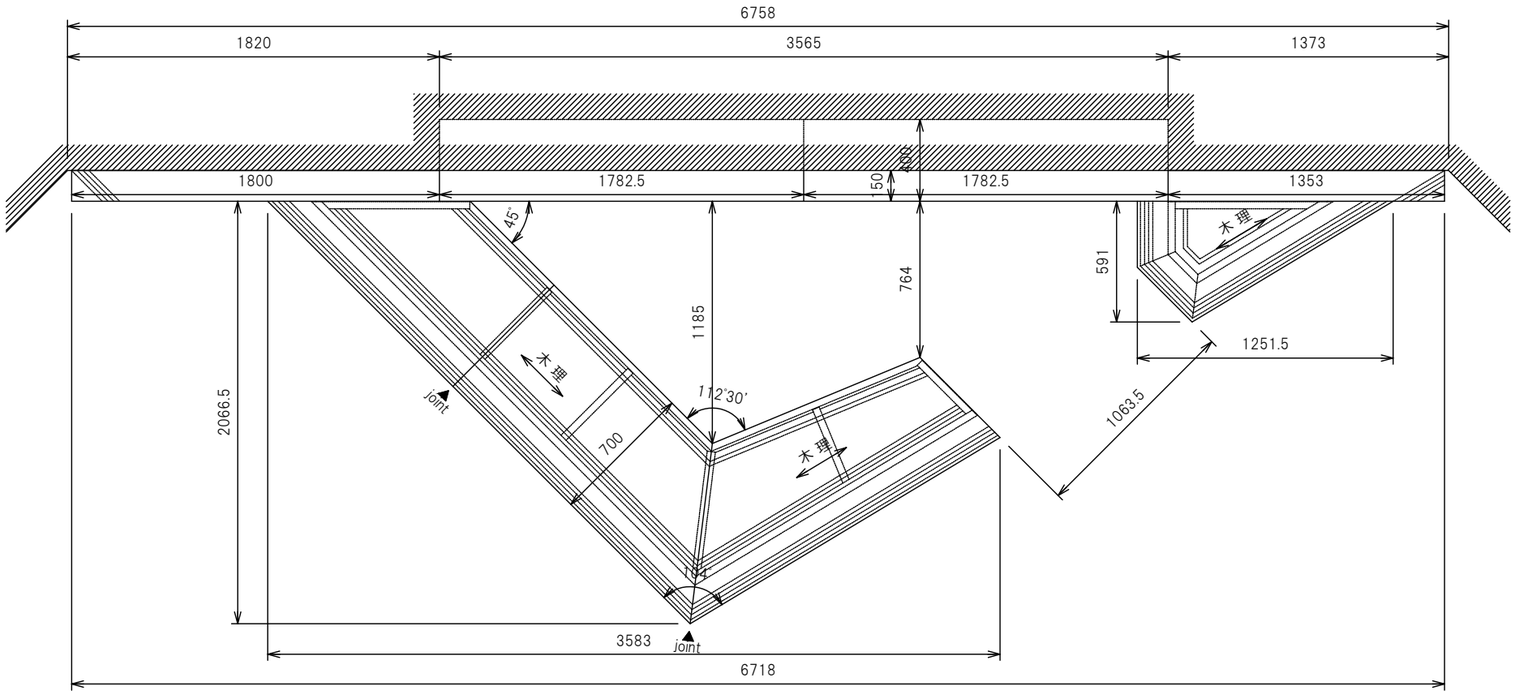

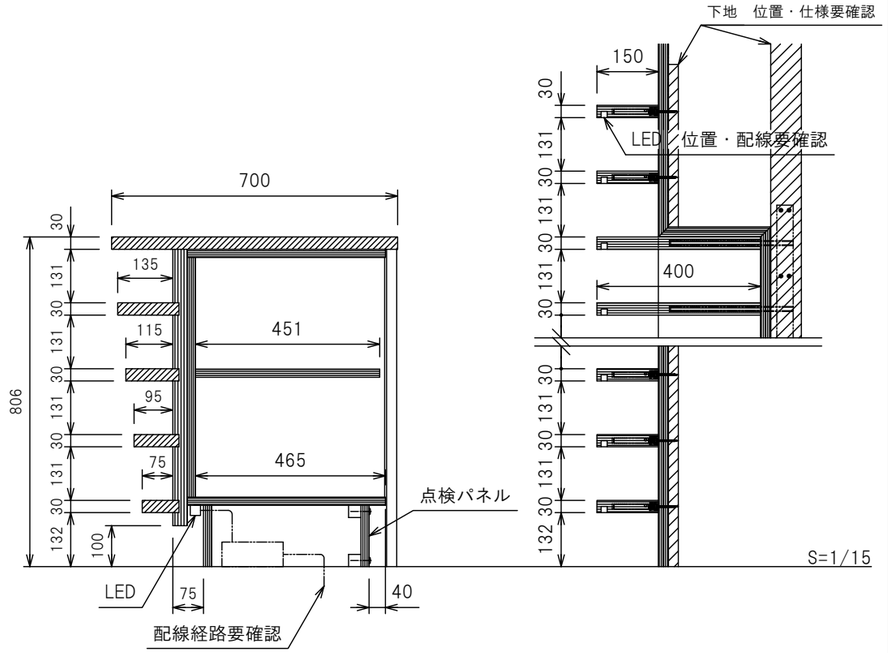

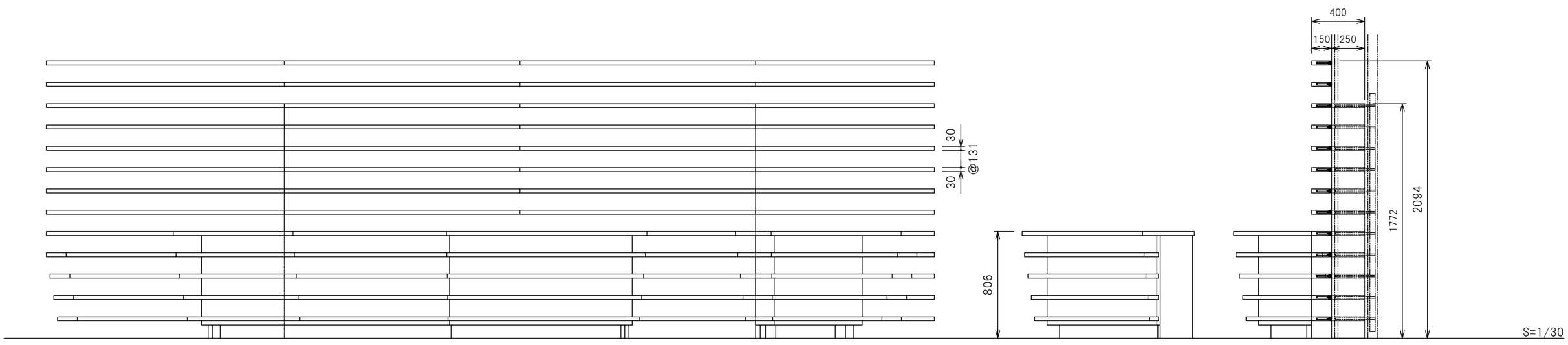

青木茂建築工房・福本設計　設計共同企業体 一級建築士 350103号 秋山 徹	(仮称) 當麻複合施設整備に係る設計等業務委託	No.
2025/02/04	2階 図書カウンター　2—Ⓐ　A3　1:30	#レイアウトID

仕様	
本体	スチール メラミン焼付塗装
棚板・袖板	スチール メラミン焼付塗装
巾木	スチール メラミン焼付塗装
天板・側板	ホワイトオーク柾目化粧単板練り付け ポリウレタン塗装

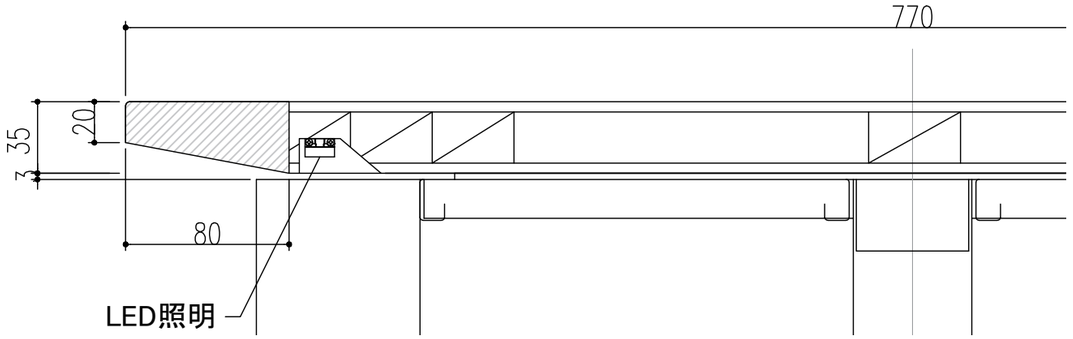

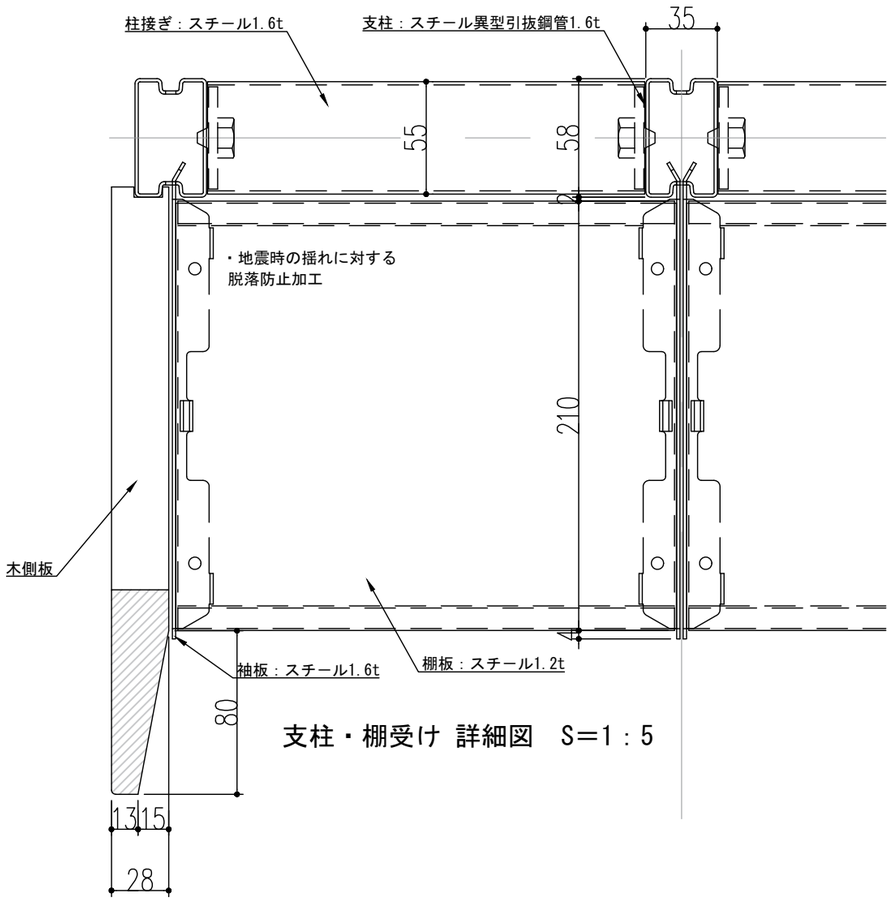

支柱・棚受け 詳細図　S=1：5

2ーⒷ

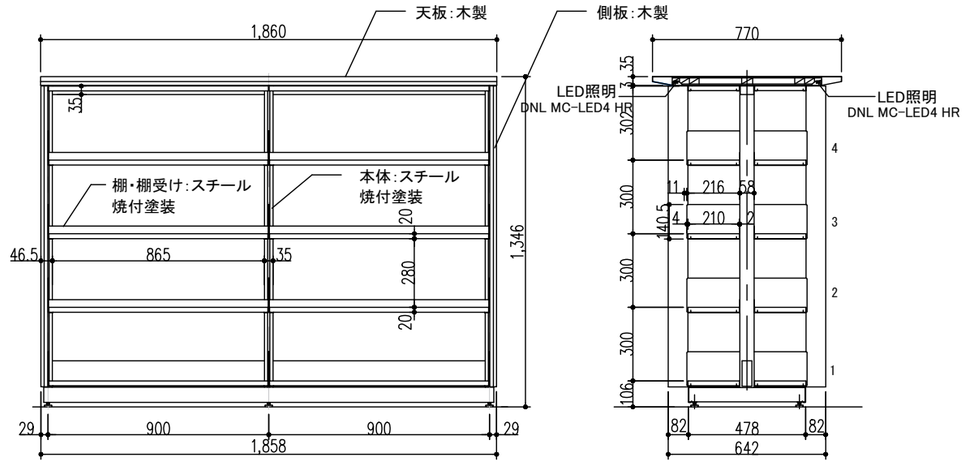

複式4段2連

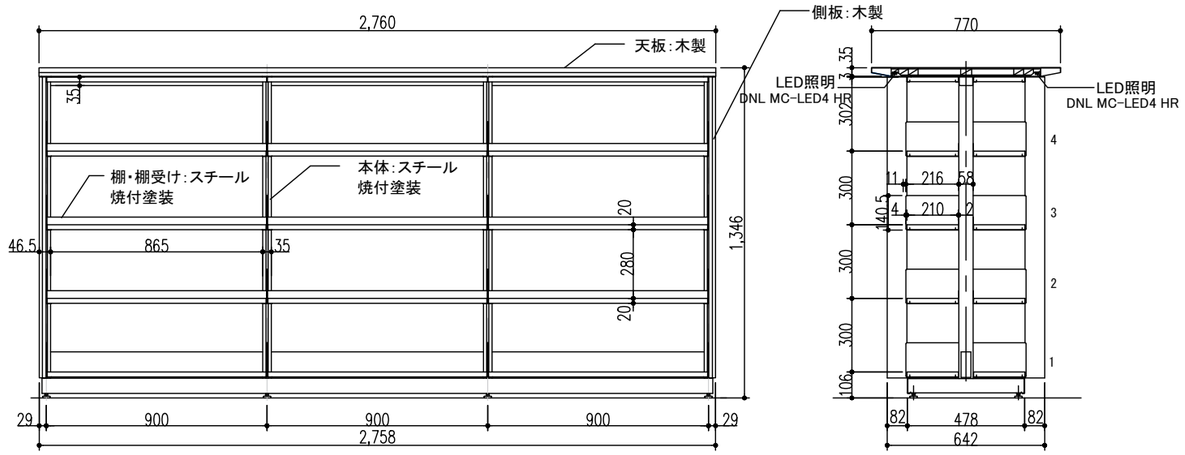

複式4段3連

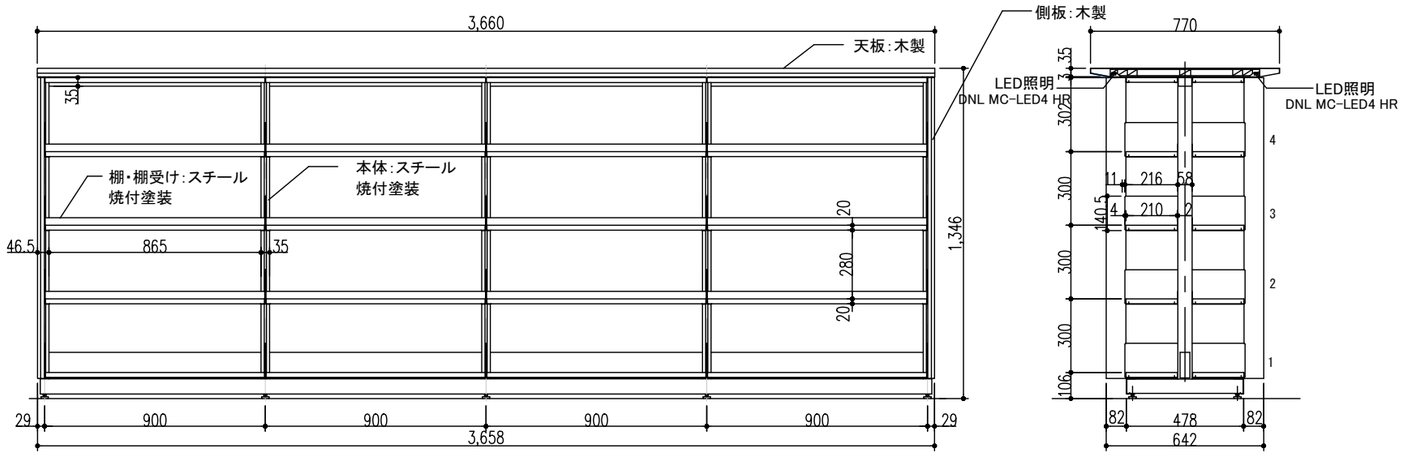

複式4段4連

青木茂建築工房・福本設計　設計共同企業体 一級建築士 350103号 秋山 徹	（仮称）當麻複合施設整備に係る設計等業務委託		NO.
2025/02/04	2階 一般書架	2ーⒷ　A3　1:25	#レイアウトID